Gilde brief

25e jaargang no. 1
maart 2006

HET GILDE VAN VRIJWILLIGE MOLENAARS

DE GILDEBRIEF

De Gildebrief
De Gildebrief is het verenigingsblad van Het Gilde Vrijwillige Molenaars (GVM). Het blad verschijnt vier keer per jaar en wel in de maanden maart, juni, september en december.
De oplage is 2200 stuks.

De redactie is, tenzij anders vermeld, verantwoordelijk voor de inhoud van het blad, met uitzondering van de artikelen van het bestuur van het GVM. De redactie neemt graag kopij en suggesties voor artikelen in ontvangst, maar zij behoudt zich het recht voor artikelen niet, gedeeltelijk of gewijzigd te plaatsen.
Advertenties
Voor bedrijven of instellingen, die gelieerd zijn aan 'de molenwereld', bestaat de mogelijkheid in de Gildebrief te adverteren. Advertentietarieven zijn op het redactieadres verkrijgbaar.

Bestuur van het GVM
H.C. (Hein) Steinz, Voorzitter, PR , Contact Gildebrief, Documenten- beheer
Dorpsweg 94
8051 XW Hattem, tel. 038-4445446
voorzitter@vrijwilligemolenaars.nl

A. (Andreas) de Vos, Vice voorzitter, Regio coördinator , Contacten met afdelingen en Bilksemafleidergroep.
Helderseweg 85a, 1817 BB Alkmaar, 072-5121853.
afdelingscoördinator@vrijwilligemolenaars.nl

P.J.M. (John) Houben, Secretaris, coördinator Arbo en Haccp, Examencoördinator
Korhoenderveld 89, 5431 HC Cuyk, tel. 0485-320994
secretaris@vrijwilligemolenaars.nl

W.H. (Wouter) de Wekker, penningmeester, contact ledenadministratie, verzendingen en Verzekeringen.
Hinkenkamp 43 7963 DD Ruinen tel.. 0522-472545
penningmeester@vrijwilligemolenaars.nl
Verzekeringen@vrijwilligemolenaars.nl

P.A.M. (Petro) van Doorne, Coördinator opleidingen, Contact lesstofcommissie en werkgroep watermolenaarsopleiding
Steenakker 44, 6651 JE Druten, tel. 0487-515643
opleidingscoordinator@vrijwilligemolenaars.nl

J.G.J. (Joyce) Beneker, contact biotoop
Skagerak 352, 2133 DX Hoofddorp, tel. 023-5634193
biotoop@vrijwilligemolenaars.nl

Fr. (Frans) Tullemans ledenadministratie
Vasco da Gamastraat 4 5665 GL, Geldrop,
tel. 040-2863023
ledenadministratie@vrijwilligemolenaars.nl
webmaster@vrijwilligemolenaars.nl

Examencoördinator
P.J.M. (John) Houben
Korhoenderveld 89, 5431 HC, Cuyk, tel. 0485-320994

Ledenadministratie
Fr. (Frans) Tullemans
Vasco da Gamastraat 4, 5665GL, Geldrop,
Tel 040-2863023
ledenadministratie@vrijwilligemolenaars.nl

Rekeningnummer GVM t.b.v. contributie
Postbank (giro) 2144780 ten name van Het Gilde van Vrijwillige Molenaars te Ruinen

Gildeverzekeringen
W.H. (Wouter) de Wekker
Hinkenkamp 43 9763 DD Ruinen tel. 0522-472545
verzekeringen@vrijwilligemolenaars.nl
Rekeningnummer G.V.M t.b.v. Gilde verzekeringen
Postbank (giro) 3503794 t.n.v. Gilde verzekeringen te Ruinen

Bliksemafleidercontrole
Coördinator L.J. (Leo) Tiggelman
Livius 7, 3962 KD Wijk bij Duurstede tel. 06 22004848 b.g.g 0343-575684
bliksemafleidercontrole@vrijwilligemolenaars.nl

Gilde verzendingen
H.P.A.(Hub) van Erve
Hoevense Kanaaldijk 9 5018 EA Tilburg, tel. 013-5362100
verzendingen@vrijwilligemolenaars.nl

Steunpunt Molenbiotoop:
De Hollandsche Molen (E-mail adres DHM@molens.nl)
Zeeburgerdijk 139, 1095 AA Amsterdam, tel 020-6238703 telefax 020-6383319

Redactie Gildebrief
"Redactie adres"
G.J. (Gerrit) Pouw, Zwarteweg 70, 1412 GE Naarden.
Tel. 035 6945428, redactie@vrijwilligemolenaars.nl
redactie leden: G.J.(Gerrit) Pouw, J.B. (Jaap) v. Steensel, A. (Alice) de Wit, Fr. (Frank) v.d. Lecq, H.C. (Hein) Steinz.

IN DIT NUMMER

De Kam	1
De jaarvergadering	1
Het Gilde van Vrijwillige Molenaars Jaarverslag 2005	2
Hartelijk dank	8
Op reis met Gijs (17)	8
Kanonnen en Molens	11
Nieuws van de Werkgroep Bliksemafleidercontrole	18
Een modeverschijnsel op molens ?	19
Jarige Simav organiseert fotowedstrijd voor jong en oud(er)	21
Falurödfärg	21
Erelid	22
Evert Smit Biotoopprijs 2005 naar Deurne	23
De geldigheidsduur van het getuigschrift en	23
Nascholing/Nazorg	23
Gezocht….	24
Kleine berichten	25
Molinos de sal	27

Voorblad omslag:
Prachtig gelegen in het noord Groningse dorp Spijk, de korenpelmolen "Ceres". Met een vlucht van 21 meter voorzien op één roe met zelfzwichting maalt en pelt hij nog regelmatig. Teven wordt reeds een aantal jaren hier een pelcursus gegeven om dit vak levend te houden.

Achterblad omslag:
Het affiche waarmede de Nationale molen- en gemalendag dit jaar wordt aangekondigd, heeft de uitstraling van een prachtig tegel-tableau. Met een juiste nostalgische uitstraling zullen hiermede zeker bezoekers naar de molens en gemalen worden getrokken.

Kopij voor het volgende nummer moet voor
1 april 2006
in het bezit zijn van de redactie.

Allerhande informatie via onze web-site:
www.vrijwilligemolenaars.nl

De Kam

Begin januari mochten we voor de negende keer de biotoopprijs uitreiken. De gelukkigen waren de vertegenwoordigers van de Houthandel Holten. Verkregen voor hun inzet voor de verbetering van de biotoop van de molen in Deurne, overigens in nauwe samenwerking met de stichting en de gemeente.

De Evert Smit Biotoopprijs is er voor om weer eens positief met de biotoop in het nieuws te komen. Maar al te vaak moeten we als molenaars, stichtingen of verenigingen in de verdediging tegen plannen, die ervoor ontworpen zijn de biotoop en daarmee het bestaansrecht van de molen om zeep te helpen. Het schijnt nog steeds zo te moeten zijn dat de molen pas gewaardeerd wordt als deze afgebrand is. Des te belangrijker is het dus dat we met z'n allen waken voor het belang.

Hulde voor alle mensen, die regelmatig het lokale blaadje raadplegen op allerlei plannen of, nog beter, nauw contact houden met verantwoordelijke ambtenaren en wethouders op het gemeentehuis en die niet te beroerd zijn om de strijd aan te gaan voor het behoud van de molen.

Het beste zou natuurlijk zijn dat dergelijke plannen in het geheel niet gemaakt worden en daar kunnen we ook aan werken door zoveel mogelijk mensen bewust te maken van het belang van de omgeving voor de molen, niet alleen voor de windvang maar ook voor de totale belevingswaarde van de molen.

Overigens, liefhebber van industriemolens, ben ik bij de uitreiking van de prijs wel een beetje jaloers geworden op deze molen. Straks alles bij elkaar, graan, olie en hout. Jammer alleen dat er in de buurt geen polder is.

DE JAARVERGADERING

Uitnodiging voor de ledenvergadering 2006 van Het Gilde van Vrijwillige molenaars.

Aan Leden en Donateurs van het Gilde van Vrijwillige Molenaars.

Hierbij wil ik u uitnodigen voor de algemene ledenvergadering 2006 van Het Gilde van Vrijwillige Molenaars, die op zaterdag 1 april a.s. gehouden zal worden op het bekende adres: Hotel Haarhuis, tegenover het station in Arnhem.

De zaal is vanaf 10.00 uur open.

Ochtendprogramma

10.30 uur: Algemene ledenvergadering

Agenda:
1. Opening en woord van welkom door de voorzitter.
2. Bestuursmededelingen.
3. Vaststellen van de notulen van de ledenvergadering 2005 (gepubliceerd in de Gildebrief juni 2005).
4. Jaarverslag 2005 van de secretaris, opgenomen in deze Gildebrief.
5. Financieel verslag 2005 van de penningmeester, eveneens opgenomen in deze Gildebrief.
   - Verslag van de kascommissie.
   - Vaststelling van de jaarrekening.
6. Vaststelling begroting 2006.
7. Benoeming van de kascommissie en reservekascommissie.
8. Bestuursmutaties.
   Andreas de Vos is dit jaar aftredend en stelt zich herkiesbaar.
   Tegenkandidaten kunnen zich tot uiterlijk 31 maart a.s. schriftelijk of per e-mail melden bij het bestuur: Secretaris@vrijwilligemolenaars.nl
9. Rondvraag.

10. Sluiting.

12.30 – 13.30 uur: Lunchpauze.

Middagprogramma:

13.30 –15.00 uur

- Uitreiking van de certificaten korenmolenaarscursus
- Werkgroep jaar van de molens van "De Hollandsche Molen".
  Marieke Berendsen geeft een overzicht van de activiteiten in het kader van het jaar van de molens 2007.
- Symposium TIMS, juni 2007
  Presentatie door Erik Stoop en Johan Koeslag.

15.00 uur Pauze

15.30 uur

- In het tweede deel van het middagprogramma geeft Herman Hagens een lezing over:
  Watermolens in Oost Nederland en de Veluwe en het papier maken.

Jullie aanwezigheid wordt zeer op prijs gesteld en we hopen dan ook op jullie komst.

Het bestuur van Het Gilde van Vrijwillige Molenaars.

Bereikbaarheid:
Hotel Haarhuis ligt tegenover station Arnhem, Stationsplein 1 te Arnhem, tel. 026 4427441.
In de nabijheid van het hotel ligt parkeergarage Centraal. Verder kan men goedkoop parkeren op het Transferium Gelredome (€2,50, incl busrit 4 personen), van waaruit je in enkele minuten per bus op het station bent. De bus gaat elk kwartier.

Het Gilde van Vrijwillige Molenaars
Jaarverslag 2005

Het bestuur
Sinds de ledenvergadering in hotel Haarhuis te Arnhem op 2 april 2005 bestaat het bestuur uit: Hein Steinz (voorzitter), Andreas de Vos (vice voorzitter), John Houben (secretaris), Wouter de Wekker (penningmeester), Petro van Doorne (opleidingen), Joyce Beneker (biotoop), en Frans Tullemans (ledenadministratie).

Het bestuur heeft maandelijks vergaderd op een, voor de bestuursleden centraal gelegen locatie, namelijk in Hoogland (nabij Amersfoort).

Ledenbestand
Met ingang van januari 2005 heeft Frans Tullemans de uitvoering van de ledenadministratie op zich genomen.

Overzicht

Ledenbestand GVM		2005	"+/-"	2004	2003	2002	2001
Geslaagde leden	windmolen	949	+13	936	934	931	908
	watermolen	30	+1	29	26	26	12
Leden in opleiding	windmolen	787	-28	815	743	719	755
	watermolen	42	+1	41	40	36	42
Donateurs		38	+3	35	31	32	36
Speciale donateurs		96	-12	108	113	125	128
Instructeur- vakmol.		21	0	21	21	26	26
Buitengewone leden		37	0	37	26	33	34
Ereleden		7	0	7	7	5	5

Per 1 jan 2006 heeft het Gilde in totaal 1981 leden.

Gilde verzekering
Jan van Loenen heeft zich dit jaar teruggetrokken van de Gildeverzekeringen. Contacten over verzekeringen lopen nu via de penningmeester. Het administratieve gedeelte van de verzekeringen werd geïntegreerd bij de penningmeester en ledenadministratie. Jan van Loenen zal ons bij de afwikkeling van specifieke gevallen blijven ondersteunen.

Schades: 10 sept, De Lelie te Puttershoek en 27 dec, Scheiwijkse Molen te Hoornaar.

Redactie Gildebrief:
Zoals we gewend zijn heeft de redactie in het afgelopen jaar weer voor 4 uitgaven van de Gildebrief gezorgd.
Wisselingen in de redactie: Willem Hurkmans heeft zich teruggetrokken als voorzitter en lid van de redactie.
Erbij zijn gekomen: Alice de Wit en Frank van der Lecq.
Samen met de huidige leden: Gerrit Pouw, Jaap van Steensel en Hein Steinz bestaat de redactie nu uit 5 personen.

Bestuursexcursie Groningen
Medio oktober was een delegatie van het bestuur bij het afdelingsbestuur Groningen op bezoek.
Aandacht werd besteed aan de opleiding en moeilijkheden die het afdelingsbestuur tegenkomt in het kader van opleidingen en de fusies van molenstichtingen in deze regio.

Nationale Molen en gemalendag
Op 14 mei is de Nationale Molen- en Gemalendag gehouden, zoals gewoonlijk op de bekende 2e zaterdag in mei.

Examens:
In het afgelopen jaar heeft de examencommissie van "de Hollandsche Molen" weer op 16 dagen geëxamineerd op windmolens en 1 dag op een watermolen.

Voorjaarsexamens			
Windmolen:	24 kandidaten	20 geslaagden	83%
Watermolen:	2 kandidaten	2 geslaagden	100%
Najaarsexamens			
Windmolen	30 kandidaten	22 geslaagden	73%
Watermolen	0 kandidaten	0 geslaagden	--%
Totaal 2005	56 kandidaten	44 geslaagden	78,6%

Vergelijking slagingspercentages met voorgaande jaren:

2005	2004	2003	2002	2001	2000
78,6%	75,5%	72,9%	74,0%	73,2%	76,3%

Alle geslaagden proficiat!

Examencoördinator
De taak van examencoördinator wordt ad interim ingevuld door John Houben.

Bliksemafleidercontrole
Bliksemafleidercontrole is een serviceverlening van het Gilde aan haar leden. Deze taak wordt gecoördineerd door Leo Tiggelmans.
Ons team van controleurs heeft dit jaar 44 molens gecontroleerd. Dat zijn er 17 minder dan vorig jaar maar het leverde evengoed nog 139 reparatieadviezen op. Van 4 molens was de bliksemafleiderinstallatie geheel in orde. Grootste "klant" was dit jaar de Stichting Het Utrechts Landschap met 19 molens.
De aardspreidingsweerstand in de bodem werd het meest als onvoldoende beoordeeld en stond daarmee aan de top. Vier molens kregen maar liefst 6 reparatieadviezen voorgelegd. Van molen De Roos te Delft wordt de bliksemafleiderinstallatie bedreigd doordat er een spoortunnel onder de molen door wordt aangelegd. Tot slot: onze website, met name de bliksemafleiderpagina, is bezocht vanuit Japan.

Publicaties
In het kader van de Basiscursus heeft de lesstofcommissie weer enkele onderwerpen afgerond. De onderwerpen zaagmolen en pelmolen zijn door het Gilde als publicatie uitgebracht en rondgestuurd.
Verder zijn in hoofdstuk "het Weer" de wolkenfoto's als kleurenfoto uitgebracht.

Gildewebsite
Als webmaster zorgt Frans Tullemans voor beheer en opbouw van de website.

Verder is een Werkgroep D(ocumenten) W(ebsite) H(uisstijl) opgericht, bestaand uit: Hein Steinz, DerkJan Tinga, Barbara Sanders, Henk Klopping en Frans Tullemans
In de werkgroep wordt niet alleen een nieuwe website gebaseerd op een nieuwe huisstijl ontworpen, maar ook aandacht besteed aan de binnen het Gilde aanwezige documenten en het beheer ervan.
Dit bleken drie vrij zware onderwerpen te zijn, waarbij met name een stuk automatisering, via de serverruimte van onze website beheerder, en het documentenbeheer veel meer tijd vroegen dan in eerste instantie was aangenomen.
Daarbij kwamen een aantal enthousiaste, maar ook hardwerkende vrijwilligers. Een vertraging was te verwachten. Nog geen tastbaar resultaat in 2005, maar we zullen maar zo denken, wat in het vat zit verzuurt niet.

Werkgroep Opleidingen
De werkgroep bestaande uit Ada Meurs, Dick Jan Braay, Jan Jansen, Jan Pieter Molenaar, John Houben, Pieter Hofkamp en Petro van Doorne is verder gegaan met het uitwerken van voorstellen ter verbetering en aanpassing van de opleiding. Met concept voorstellen ging men in een tweede ronde langs de afdelingen om deze te bespreken en op- en aanmerkingen ter verbetering van een en ander te krijgen. Vervolgens werden de definitieve voorstellen geformuleerd en naar de afdelingen gestuurd om hun mening hierover te vormen. Op de contactdag van de opleidingsraad werden de afdelingskeuzes bekend gemaakt met daarbij hun onderbouwing. In de daarop volgende discussie kwam vast te staan dat voorstel 2 het niet zou worden, maar dat de voorstellen 1 (huidige opleiding met verbeterpunten) en 3 (gefaseerde opleiding) verder uitgewerkt moeten worden. Hier wordt nu volop aan gewerkt.

Contactdag en opleidingsraad:
De jaarlijkse contactdag en opleidingsraad, waarbij afdelingsbesturen, examencommissie en bestuur bij elkaar komen, werd dit jaar op 5 november gehouden in Hulshorst
Gesproken is over opleiding. De resultaten van de werkgroep opleiding zijn gepresenteerd en besproken.

Watermolenaarsopleiding werkgroep
Uit overleg is naar voren gekomen dat de watermolenaarsopleiding eraan toe is om verder in het Gilde geïntegreerd te worden. Gesproken wordt over een aparte opleidingsraad, waarin alleen afdelingen met water(gedreven) molens (Gld, Ov, NBr, L), examencommissie en bestuur zitting hebben.

Evert Smit-Biotoopprijs
In 2005 heeft het bestuur van "Het Gilde van Vrijwillige Molenaars" de kandidaat vastgesteld voor de Evert Smit-Biotoopprijs.
Dit jaar is het Houthandel Holten BV te Deurne.
Zij verkregen de biotoopprijs voor de manier waarop zij de nieuwbouw van hun bedrijf aangepast hebben aan de biotoop van Holtens molen en het kappen van de erfbeplanting.
De prijs is uitgereikt op 13 januari 2006 te Deurne.
Wie nog een goede kandidaat heeft voor de prijs in 2006 kan zich melden bij het Gildebestuur.

De biotoopcommissie heeft enige molenaars ter zijde gestaan met advies op het gebied van biotoopproblemen. Verder blijven ze zich inzetten om de molenbeschermingszone in de wet geregeld te krijgen.

Gildeverzendingen
Het verzenden van lesstofmappen en andere zaken uit de Gildewinkel aan leden werd als vanouds gecoördineerd en verzorgd door Hub van Erve.

Korenmolenaarscursus.
In 2005 is een korenmolenaarscursus gestart, georganiseerd in samenwerking met het Ambachtelijk Korenmolenaars Gilde. De cursus wordt dit keer gevolgd door 8 deelnemers.

Cuijk, januari 2006
John Houben, secretaris.

Het financiële jaarverslag 2005

Bijgaand biedt het bestuur de leden het financiële jaarverslag 2005 en de begroting 2006 aan.

De doorgevoerde contributieverhoging en het volledig honoreren van de opleidingssubsidie door de RDMZ heeft het instellen van een schadefonds mogelijk gemaakt.
In dit fonds wordt de WA deel van de contributie en de WA-plus verhoging gestort, bij het ontstaan van schade als gevolg van het uitoefenen van onze hobby zal voor wat betreft het betalen van het eigen risico op dit fonds een beroep kunnen worden gedaan.
Bij analyse van de inkomsten en uitgaven van de WA-plusverzekering over 2005 blijkt echter dat deze verzekering een te lage financiële dekkingsgraad heeft, d.w.z. dat na betaling van de premies en bijbehorende kosten er te weinig middelen overblijven om het betalen van een eigen risico mogelijk te maken.
Het bestuur beraadt zich, in het licht bezien van het aantal leden, dat deze verzekering afsluit, over de te nemen maatregelen en kunt u hierover voorstellen verwachten.
In het boekjaar 2005 werd de verzekeringsadministratie verder geïntegreerd in de boekhouding van ons Gilde.
Ook de financiële dekkingsgraad van het entreegeld, van waaruit de nieuwe leden in het bezit worden gesteld van de lesstof, blijkt ondanks de verhoging in 2005 onvoldoende te zijn.
Het bestuur streeft naar een dekkingsgraad van 110% en zal de leden een verhoging van het entreegeld voorleggen.
Ondanks de plussen en minnen in de rekening sluit het boekjaar naast het gecalculeerde verlies met een klein extra verlies van c.a € 610,-- af, dat eveneens ten laste van het weerstandsfonds werd gebracht (is dit misschien het gevolg van het feit, dat er nog € 662,50 ontvangen moet worden van de contributieverhoging??)
Naar verwachting zal de in 2005 ingezette contributieverhoging in 2006 de financiële situatie van het Gilde licht verbeteren.

Ruinen, januari 2006
Wouter de Wekker, penningmeester

Financiële verantwoording

Staat A

Balans per 31 december 2005 (2004)

	ACTIVA	*2005* in euro's	*2004* in euro's
01	Meetapparatuur bliksemafleiders	€ 616,23	€ 1.232,46
02	Financiële vast activa	€ 605,00	€ 250,00
03	Voorraad	€ 4.081,42	€ 2.285,88
11	Kortlopende vorderingen	€ 645,00	€ 727,50
13	Geldmiddelen	€ 30.710,53	€ 21.977,50
		€ -	€ -
		€ -	€ -
		€ -	€ -
		€ -	€ -
		€ 36.658,18	€ 26.473,34

	PASSIVA		
20	Fondsen en Voorzieningen	€ 11.516,99	€ 11.119,36
24	Kortlopende schulden	€ 25.141,19	€ 15.354,38
		€ -	€ -
		€ -	€ -
		€ -	€ -
		€ -	€ -
		€ 36.658,18	€ 26.473,74

Toelichting:
De voorraad lesstof voor de nieuwe leden werd weer aangevuld, terwijl een gedeelte over 2005 werd afgeschreven.
De geldmiddelen stegen, doch worden verevend door de verhoging van de kortlopende schulden (nog te betalen rekeningen over 2005).
Ondanks, dat het verlies ten laste van de fondsen werd gebracht, steeg dit licht.

Staat B

Rekening van baten en lasten

	BATEN	*Begroting 2006*	*Rekening 2005*	*Rekening 2004*
		in euro's	*in euro's*	*in euro's*
81	Bijdrage leden	€ 62.500,00	€ 58.850,94	€ 39.442,35
82	Rente-baten	€ 300,00	€ 382,86	€ 321,82
83	Subsidies en bijdragen	€ 19.000,00	€ 19.723,35	€ 14.204,29
84	Door te boeken bijdragen	€ -	€ -	€ 996,53-
		€ -	€ -	€ -
		€ -	€ -	€ -
		€ -	€ -	€ -
	Totaal a	€ 81.800,00	€ 78.957,15	€ 52.971,73
	LASTEN			
30	Afschrijving	€ -	€ -	€ -
40	Afdelingen	€ 10.495,00	€ 9.999,99	€ 11.313,99
41	Opleiding	€ 19.650,00	€ 18.362,28	€ 24.984,19
42	Ledenadministratie	€ 850,00	€ 1.505,47	€ 690,88
43	Gildebrief	€ 17.125,00	€ 16.285,92	€ 20.751,42
44	Gildeverzendingen	€ 2.300,00	€ 2.291,86	€ 3.307,86
45	Bliksemafleidercontrole	€ 1.740,00	€ 1.688,52	€ 1.365,88
46	Publiciteit	€ 1.555,00	€ 2.124,33	€ 1.318,43
47	Beheer en administratie	€ 10.985,00	€ 11.319,29	€ 9.651,58
49	Verzekeringen	€ 17.600,00	€ 17.558,40	€ 2.212,55-
51	Overige lasten	€ 1.250,00	€ 1.330,96	€ 2.947,30
		€ -	€ -	€ -
		€ -	€ -	€ -
		€ -	€ -	€ -
	Totaal b	€ 83.550,00	€ 82.457,02	€ 74.118,98
	Saldo a - b	€ 1.750,00-	€ 3.509,87-	€ 21.147,25-
53/54	Saldo toevoegingen/onttrekkingen fondsen en voorzieningen	€ 1.750,00	€ -	€ -
58	Overige baten en lasten	€ -	€ -	€ -
		€ -	€ -	€ -
		€ -	€ -	€ -
	Totaal c	€ 1.750,00	€ -	€ -
	Resultaat a-b-/+c	€ -	€ 3.509,87-	€ 21.147,25-

Toelichting:
Het verlies, dat via de balans ten laste werd gebracht van de fondsen en voorzieningen bedroeg ca € 600,- meer, dan geraamd, in totaal € 3.510,-

Baten:
De baten hebben op de diverse posten ca € 1.366,-- meer opgebracht, dan geraamd, tevens kon in het schadefonds € 4.357,-- worden gestort.
Voor een groot deel is dit het gevolg van de contributieverhoging waarbij aangetekend moet worden, dat **265 leden deze verhoging van € 2,50 nog niet hebben betaald**.
De subsidieaanvraag tot een bedrag van € 17.055,-- bij de RDMZ werd volledig gehonoreerd, waardoor de instelling van het schadefonds mogelijk werd.

Lasten:
De lasten hebben op de diverse posten ca € 1.976,-- meer bedragen, dan geraamd.
Zodoende bedroeg het gecalculeerde verlies geen € 2.900,--, doch € 3.510,--

Resultaat:
Een verlies, dat ten laste werd gebracht van het weerstandsfonds.

Staat B

Begroting van baten en lasten

	BATEN	*Begroting 2006*	*Begroting 2005*	*Rekening 2005*
		in euro's	*in euro's*	*in euro's*
81	Bijdrage leden	€ 62.500,00	€ 41.200,00	€ 58.850,94
82	Rente-baten	€ 300,00	€ 300,00	€ 382,86
83	Subsidies en bijdragen	€ 19.000,00	€ 19.055,00	€ 19.723,35
84	Door te boeken bijdragen	€ -	€ 1.000,00-	€ -
		€ -	€ -	€ -
		€ -	€ -	€ -
		€ -	€ -	€ -
	Totaal a	€ 81.800,00	€ 59.555,00	€ 78.957,15
	LASTEN			
40	Afdelingen	€ 10.495,00	€ 10.300,00	€ 9.999,99
41	Opleiding	€ 19.650,00	€ 18.450,00	€ 18.362,28
42	Ledenadministratie	€ 850,00	€ 800,00	€ 1.505,47
43	Gildebrief	€ 17.125,00	€ 19.350,00	€ 16.285,92
44	Gildeverzendingen	€ 2.300,00	€ 3.150,00	€ 2.291,86
45	Hulpsemafleidercontrole	€ 1.740,00	€ 1.675,00	€ 1.888,57
46	Publiciteit	€ 1.555,00	€ 1.765,00	€ 2.124,33
47	Beheer en administratie	€ 10.985,00	€ 7.865,00	€ 11.319,29
49	Verzekeringen	€ 17.600,00	€ 3.400,00	€ 17.558,40
51	Overige lasten	€ 1.250,00	€ 2.500,00	€ 1.330,96
		€ -	€ -	€ -
		€ -	€ -	€ -
		€ -	€ -	€ -
	Totaal b	€ 83.550,00	€ 62.455,00	€ 82.457,02
	Saldo a - b	€ 1.750,00-	€ 2.900,00-	€ 3.509,87-
53/54	Saldo toevoegingen/ontrekkingen fondsen en voozieningen	€ 1.750,00	€ 2.900,00	€ -
58	Overige baten en lasten	€ -	€ -	€ -
		€ -	€ -	€ -
		€ -	€ -	€ -
	Totaal c	€ 1.750,00	€ 2.900,00	€ -
	Resultaat a-b-/+c	€ -	€ -	€ 3.509,87-

Hartelijk dank

Via deze Gildebrief wil ik alle leden, die bij de betaling van hun contributie in 2005 ook een gift hebben gedoneerd, hartelijk dankzeggen voor deze geste. In de jaarrekening over 2005 is een bedrag van € 2.668,35 opgenomen voor giften welke ontvangen zijn bij het innen van de contributie en de verzekeringen.
Alle gevers hartelijk dank.
Ook wil ik een positief signaal afgeven over het feit, dat er in toenemende mate gebruik wordt gemaakt van het elektronisch bankieren en dat men het lidnummer er bij vermeldt, want dat is tenslotte de zoekingang voor de administratie.
Daarnaast staan ons namelijk nog een aantal wijzigingen te wachten met betrekking tot het gebruik van de acceptgiro's, zoals wij deze gebruiken. Deze met code 12 en 14 zullen ten gevolge van het besluit van de gezamenlijke banken met ingang van 2007 komen te vervallen.
Dit houdt in, dat :

- er met incasso's gewerkt moet gaan worden, hierover kunt u in medio 2006 voorstellen verwachten,
- er meer elektronisch gebankierd moet worden,
- er wellicht met een type acceptgiro (code 13) gewerkt moet gaan worden, die voorzien wordt van een kenmerk, waarin het jaar en lidnummer is verwerkt. Doch dit stelt vervolgens weer eisen aan het softwarepakket en de printer bij de penningmeester thuis en de verwerking door de drukker.
  Het bestuur zal trachten hiervoor een goede oplossing te kiezen, die het minste kost.

Herinnering
Mag ik de leden er op attent maken, dat 15 februari is gepasseerd en dat uiterlijk 15 april de contributie en de diverse verzekeringen betaald dienen te zijn?
Zo men de contributie op die datum nog niet heeft betaald, dan zal men uit het ledenbestand worden verwijderd.
Houdt u er rekening mee, dat de verzekeringen, ook al zijn deze betaald, niet van kracht zijn, als de contributie niet is betaald.

Wouter de Wekker, penningmeester.

Op reis met Gijs (17)
Een zoektocht naar molens en hun verhaal

Pellen op de Ceres van gerst tot gort
Pel/korenmolen Ceres te Spijk in noordoost Groningen met molenaar Henk de Haan

Een grijze winterdag in januari. Toch staat er een aardige oostenwind zoals we zagen aan de flink draaiende moderne windmolens bij Almere Buiten, waar we langs reden tijdens onze reis naar het noorden.
Voorbij de stad Groningen rijden we de kleipolders in, waar onder andere gerst verbouwd wordt. Kleine dorpen met molens zien we voorbij glijden. Tegen het middaguur ligt Spijk er verlaten bij. Voor Gekas & Boot is dit dorp niet onbekend, omdat ze het Spijkgemaal in onderhoud hebben. Nu gaan we ons alles laten vertellen over het oude ambacht, dat in Groningen op grote schaal in het verleden werd beoefend: het pellen van gerst tot gort.

Samen met de karakteristieke kerktoren van Spijk bepaalt de molen mede het dorpsbeeld.

De Ceres
Deze stellingmolen is in 1839 gebouwd om te pellen, maar er is later ook nog een koppel maalstenen ingelegd om koren te kunnen malen. De deur in de houten onderbouw blijkt van het slot te zijn. We lopen de zogeheten invaart in, waar ze vroeger met paard en wagen inreden om de zakken gerst of ander graan te lossen en de gort of het meel te laden. Nu is er in die ruimte een foto-expositie opgesteld van Groningse molens. Er staan nog 84 molens in Groningen, maar vroeger waren dat ruim 550. Een smalle houten trap leidt ons naar de stellingzolder. Buiten op de stelling zet molenaar Henk de Haan met kruilier en kettingen zijn molen op de wind.

Het regulateurgewicht wordt aan de ketting gehangen door Henk

We maken kennis met een gedreven molenaar, die al sinds de zeventiger jaren 'besmet is met het molenvirus'. Hij heeft het pellen op De Jonge Hendrik in Den Andel geleerd, dat was de laatste molen in Groningen die commercieel pelde. Ondertussen staat de kap met het wiekenkruis naar het oosten gedraaid. De spanwijdte van de wieken, de vlucht, bedraagt 21,30 meter. De molen heeft op één roede het zelfzwichtingssysteem (kleppen) in plaats van een zeil. De klepjes kun je aan de achterzijde met een ketting open en dicht zetten. Een gewicht aan de ketting bepaalt dan het moment waarop de kleppen geopend worden waardoor het windvangend oppervlak word verkleind

Op de andere roede zit gewoon hekwerk met een zeil, dat er uit geldgebrek bij de restauratie opgezet is. Het systeem is voor de pelmolenaar erg handig, want het is uitstekend te regelen en het gedoe met zeil wisselen is van de baan. 'Als we gaan pellen kan dat pas met windkracht zes, want de pelstenen moeten genoeg snelheid krijgen voor het pelproces,' vertelt Henk. We besluiten naar binnen te gaan, vanwege de koude wind.

De pelstenen
Als je vanaf de stelling naar binnen loopt, kom je op de plek waar het pellen plaatsvindt: de pelzolder. Henk: "Als er niet gepeld wordt, dan wordt er graan gemalen op de maalzolder". Het grote verschil tussen pellen en malen is, dat de korrel van de gerst heel blijft, terwijl het graan fijn gemalen wordt.
Verder gebeurt het pellen tussen de zijkant van de pelsteen en het pelblik, terwijl het graan tussen twee stenen gemalen wordt.'
Ook de plaats van de stenen in de molen is verschillend bij malen en pellen. De pelstenen liggen tussen twee vloeren en zware balken in, terwijl de maalstenen boven de vloer liggen.
Ik heb gelezen dat pelstenen voor de veiligheid tussen de vloer liggen, omdat ze door de draaisnelheid en het zachte materiaal van de zandstenen uit elkaar kunnen springen. 'Ja, als dat gebeurt, vliegen ze door de muren heen naar buiten, maar dat komt nauwelijks voor. Belangrijker is, dat je gemakkelijk het pelromp, te vergelijken met het kaar van een maalkoppel, met gerst kan vullen, omdat je boven de stenen loopt. Verder kan het stof, de dust, in de afgesloten ruimte buiten het blik vallen. Die dustruimte, de groep geheten, wordt regelmatig schoon geveegd. 'Vroeger waren er speciale stofpijpen naar buiten toe. De dust werd gebruikt voor het vee van de molenaar. Vaak hadden ze wel een varken thuis.

Een kijkje onder de pelvloer. Duidelijk is de steen te zien met daarom heen de kuip met het pelblik.

Wat de pelstenen betreft, de draaiende pelsteen ligt boven de stilliggende steen, het doodbed, en is aan de onderzijde voorzien van waaikerven.. Om de steen is een houten raamwerk aangebracht met een tussenruimte van 1,5 centimeter ten opzichte van de steen. Aan de binnenzijde van dat raamwerk, de kuip, is het pelblik aangebracht. Dat is blik, waarin met een blikpen en hamer gaatjes in zijn geslagen, zowel aan de voorkant als aan de achterzijde van het blik.

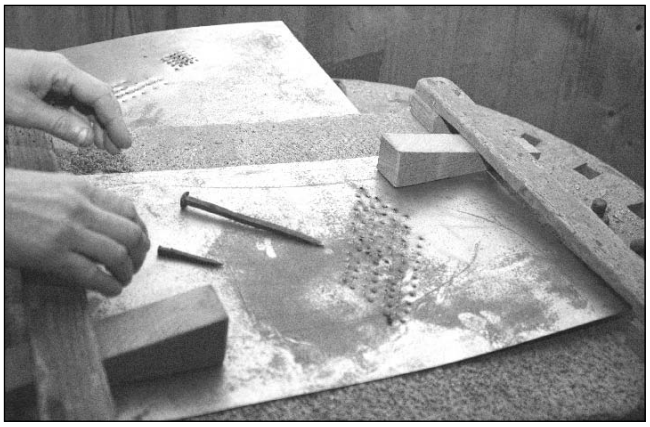

Het blikblok compleet met een nieuw deel blik voor de kuip en de blikpen.

Henk laat het zien, het ziet er uit als een grote nootmuskaatrasp. Door de scherpe puntjes, die ontstaan zijn, wordt de gerst ontdaan van zijn schil. 'De gerstkorrels worden door de opgewekte sterke luchtstroom tegen het blik geslingerd. Als je elke dag pelt lijkt het blik wel op roestvrij staal zo glimt het Er zijn twee koppels pelstenen de voorloper en een naloper, die na elkaar hun werk doen. Deze stenen worden aangedreven door een spil, die boven een schijfloop heeft, waar de kammen van het takrad in grijpen. Het takrad is een enorm groot houten wiel met 97 kammen. Dit wiel, te vergelijken met een spoorwiel, draait op een zolder hoger en zit om de koningsspil heen, die in beweging wordt gebracht via een overbrenging in de kap door de wieken. Het pellen gebeurt dus op windkracht.

Het pellen van gerst
Omdat het pellen nogal arbeidsintensief is, zijn er altijd meerdere molenaars actief. 'Vroeger had je een knecht, die meewerkte.' Henk legt het pelproces uit: eerst stort de molenaar de gerst in de pelromp, een houten bak boven de pelsteen, en zet hij de schuif daarvan een stukje open, zodat de gerst geleidelijk naar beneden valt.

De ruwe gerst ligt klaar in de pelromp om op de steen gelaten te worden

Door de snelheid van de draaiende steen en de daardoor opgewekte sterke harde luchtwerveling gaat de gerst

zweven en wordt de schil er door het pelblik en de steen gedeeltelijk afgeschuurd. Als het wiekenkruis één keer ronddraait, gaat de pelsteen negen keer rond.

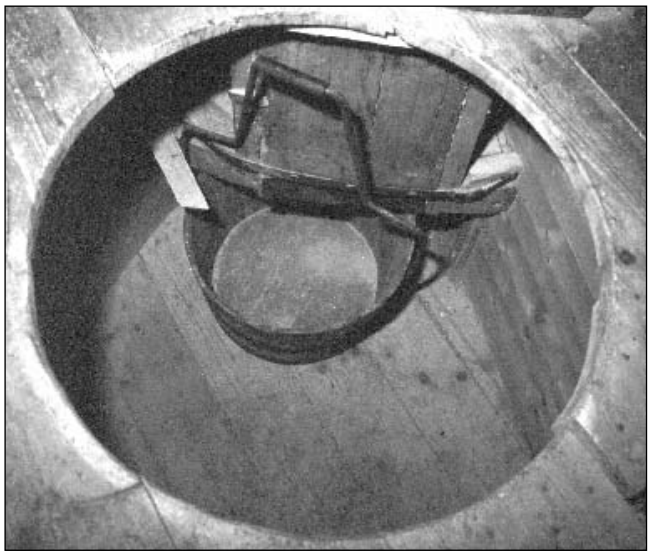

Onder vloer staat in de groep de schootemmer klaar voor het aflaten van de gepelde gerst.

Dan laat de molenaar de warme gerst in de schootemmer vallen en brengt hij het op de naloper. Waarom kan gerst niet in één keer gepeld worden, net zoals bij het graan malen? 'Door de hoge draaisnelheid wordt de gerst veel te warm. Nu gaat het er een paar minuten in, dat doe je op gevoel. Na de naloper wordt de gerst met de schootemmer in het kaar van de zifterij gestort.

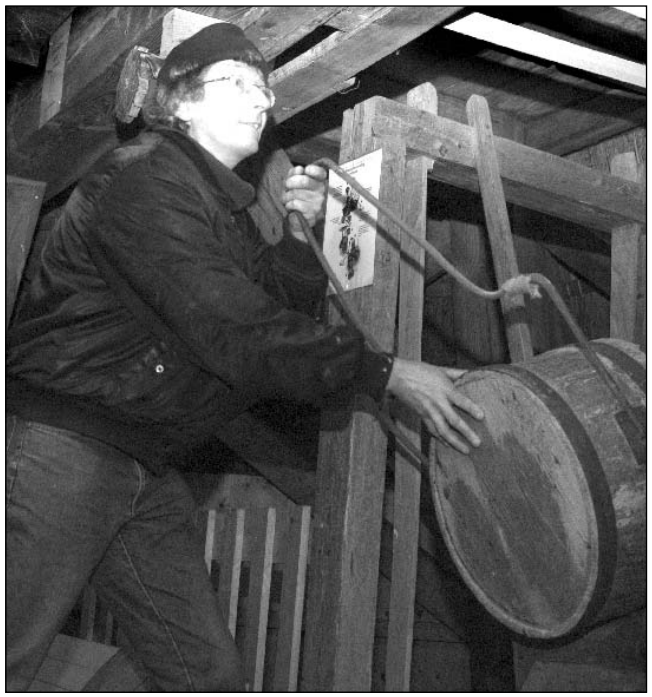

Henk demonstreert het storten van de gerst in het kaar van de zifterij.

Deze is uitgerust met een verticale krukas met op de bovenzijde van de as een vliegwiel, dat aangedreven wordt via een drijfriem door de pelspil van de naloper. Het vliegwiel zorgt voor een regelmatige gang en de krukas zet de draaiende beweging om in een schuddende waardoor de drie zeeframen de gort op grootte sorteren.

De zifterij boven het kaar met er onder de drie boven elkaar liggende zeven met gaas voorzien van steeds fijner geweven mazen. Rechts naast de zeven zijn de drie stortkokers te zien die naar de waaierij leiden.

'Andere pelmolens hebben een Jacobsladder, dat is een transportsysteem met bakjes dat door de hele molen naar boven toe gaat en de gerst transporteert. Maar hier doen we alles met de hand.' Vervolgens gaat de gort naar de onderste zolder waar de wanmolen of waaierij staat. Hierin zit een waaier, een houten schoepenrad, dat de gort reinigt door middel van een luchtstroom en de korrels op gewicht sorteert naar grootte. 'De gerst wordt zes keer door de pelstenen gepeld en gaat drie keer in de zeverij en de waaierij.' Vroeger werd de gort uiteindelijk in zakken gedaan en ging het eindproduct naar de consument. Deze molen pelde voor de mensen in de omgeving.

Gort, een mooi product

De kleipolders van Groningen zijn uitermate geschikt om gerst op te verbouwen. De meest geschikte soort om te pellen is de wintergerst, die heeft een grotere korrel en is van een goede kwaliteit. Hoe komt de gerst hier, als jullie gaan pellen?

'Dat regelen de mensen, die de pelcursus geven aan leerlingen.' Om de kennis van het pellen niet verloren te laten gaan is er een tijdje geleden een pelproject van start gegaan. Vrijwillige molenaars krijgen de mogelijkheid om op de Ceres een cursus pellen te volgen. Ze pellen niet voor particulieren, omdat de hygiëne-eisen, vervat in de hygiënecode en de HACCP, daarvoor bijzonder hoog zijn. De gerst is, evenals de tarwe en de rogge, maar beperkt houdbaar. Zeker in de warmere zomermaanden.

In de 16de eeuw kwam gort, vanuit Oost-Europa en via Duitsland, op het menu in Nederland te staan. In de 17de eeuw was het vooral goedkoop voedsel voor de armen, omdat er geen belasting op geheven werd. Studenten en zeelieden aten het volop. In de 18de eeuw ging men bij de bereiding experimenteren met gort. Behalve ingekookte gortebrij en de karnemelkse pap, gebruikte men vet, spek en stroop bij de gort. Boeren aten gortebrij met pens. De Friezen vonden appelbrij met gort een traktatie.

De arme Groningers aten in de 19de eeuw hoofdzakelijk gort en roggebrood. Men startte de dag met kar-

nemelkse pap, die gemaakt is met karnemelk en gort. Ik heb het anno 2006 geprobeerd en het is zo voedzaam, dat je de eerstkomende uren niet meer hoeft te eten.
Gort is behalve voedzaam ook erg gezond vanwege de vitaminen en mineralen die het bevat. Henk noemt nog krentjesbrij, als gerecht waar behalve krenten en bessensap ook gort in verwerkt zit. 'Vroeger was sleepgort de duurste gort, die op een speciale manier gemaakt werd.' Ook juffertjes- of parelgort was een duurdere gortsoort.'
Waarom is pellen moeilijker dan het malen van graan? 'Het beoordelen van de gort tijdens het pelproces is moeilijker dan het beoordelen van het meel dat tussen de stenen uitkomt en bovendien moet je veel meer weerkennis hebben, omdat je pas vanaf windkracht zes kan pellen. Ik weet, dat als ik thuis de wind in de schoorsteen hoor suizen, dat ik niet met een onbelaste molen kan gaan draaien. Als de molen niet genoeg belast wordt met zoveel wind, gaat hij er vandoor.' Henk vindt het belangrijk dat de kennis die er nog is op het gebied van het pellen doorgegeven wordt. Zowel door middel van de pelcursus als het uitgeven van boekjes over dit onderwerp. We bedanken deze molenaar hartelijk voor dit gesprek en wensen hem veel succes met het pellen.

Literatuur:
Basisopleiding Vrijwillig Molenaars, De pelmolen
Pellen van gerst tot gort, Lesbrief voor molenaars, Uitgave van Stichting Groninger Molens
Werking van de pelmolen, P.Havik

Met dank aan:
Vrijwillige molenaar Henk de Haan
Fotografie: Diska Boot
Eerder verschenen in bedrijfsmagazine Torque 03

Alice de Wit, de reizende correspondent

Kanonnen en Molens

Overal ter wereld kan men ze nog zien, de stille getuigen van vele strijdtonelen. Zelfs op de bodem van de zee zijn ze nog te vinden. Maar hoe werden deze kanonnen eigenlijk gemaakt? Wat kwam daar allemaal bij kijken? Over de technieken in de 18de eeuw gaat onderstaand artikel.

Inleiding
Molens in dienst van de wapenindustrie is geen onbekend gegeven. Ook in ons land zijn water en windgedreven molens daarvoor gebruikt.

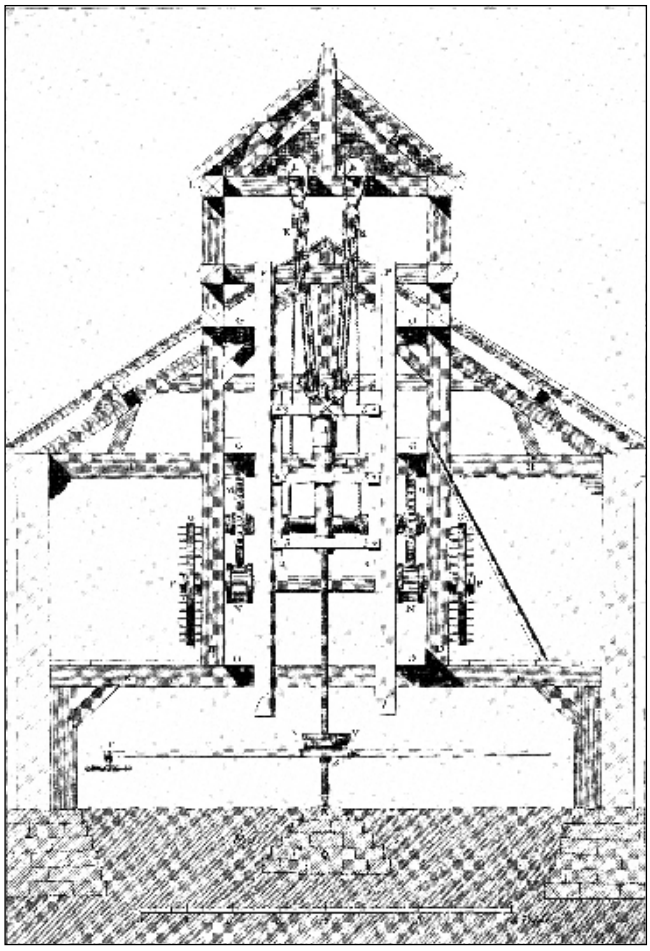

Fig.1. De kanonboormolen zoals afgebeeld in de encyclopedie van Didero en d'Alembert

Zo had de V.O.C haar eigen boormolen die stond op het bolwerk Funen ten Oosten van de stad Amsterdam, daar waar nu ongeveer molen de Gooyer staat aan de Funenkade.
In het "*Groot Volkoomen Moolenboek*" komen we ook een boormolen tegen, gespecialiseerd in het boren van lopen voor z.g. Snaphaenen.

Maar ook in Den Haag en Enkhuizen waren molens gevestigd voor het boren van kanonlopen.
Tussen stapels paperassen kwamen we kopieën tegen van een artikel van de hand van ene C. de Beer, dat ooit gestaan zal hebben in één of ander tijdschrift. Zowel de schrijver als het tijdschrift zijn ons onbekend, maar we willen U het relaas omtrent de beschreven boormolens en geschiedenis niet onthouden.

Kanontechniek in de 18e eeuw
Wie in het fraaie Emmenthal bij Burgdolf naar de "Obere Allmend" vraagt, wordt verwezen naar een stukje bouwland naast een smederij aan de voet van de zandsteenrots waar de burcht op troont.
Langs dit akkertje loopt een reeds eeuwen geleden gekanaliseerde nevenstroom van de Emme die aan het textielbedrijf van Schafroth eertijds waterkracht verschafte en waarvan ook Johannes Malitz gebruik maakte toen hij in 1714 op diezelfde akker een draaihuis bouwde. Hier is het dat de techniek van het horizontaal boren van massief gegoten kanonnen in Europa voor het eerst werd toegepast en met doorslaand succes. De geschiedenis van deze uitvinding en van de geschutgietersfamilie Maritz is in de jaren 1953-55 door de Majoor Max Schafroth in drie opeenvolgende afleveringen van het jaarboek van de stad Burgdorf zeer uitvoerig beschreven. Daardoor is het mogelijk de verspreiding van de nieuw ontwikkelde techniek over Europa na te gaan. Bijna de hele 18de eeuw zou verstrijken eer het massief gieten en horizontaal boren algemeen werd toegepast tot zelfs in Engeland toe. Het waren tenslotte Nederlandse metaalgieters die de techniek in de Koninklijke gieterij te Woolwich introduceerden en toepasten bij de vervaardiging van het geschut, dat werd ingezet tegen de opstandige Amerikaanse kolonisten in hun strijd voor onafhankelijkheid in 1775-77.

De oude techniek
Van oudsher werd bij het gieten van kanonnen en mortieren, net als bij het gieten van vijzels en klokken, in de vorm een kern geplaatst. Na het afkoelen van het gietstuk werd de kern verwijderd waardoor de gewenste holte was verkregen. Bij mortieren, vijzels en klokken

kon worden volstaan met het afwerken van het gietstuk met behulp van de beitel en de vijl, maar een kanonloop laat zich op deze manier niet bewerken. Bovendien worden aan de afmetingen en de vorm van de loop veel hogere eisen gesteld als men enigszins nauwkeurig met een kanon wil schieten. Biringuccio vermeldt dan ook al in 1540 het gebruik van een "boorinstallatie" om de door de kern gevormde loop af te werken. Deze bewerking was dus eigenlijk meer een op maat ruimen en poetsen dan een boren. In de 17de en de 18de eeuw werden de molens voor het 'boren van geschut, gelijktijdig met de grootte van het geschut mee vergroot en uitgebreid.
Een fraaie afbeelding van hetgeen wel als het toppunt van deze ontwikkeling kan worden beschouwd is in figuur 1 weergegeven.
Het is de door middel van paarden aangedreven molen welke in de bekende encyclopedie van Diderot en d' Alembert van 1768 is beschreven en waarvan de werking voor zich spreekt. Toen de encyclopedie werd uitgegeven was de afgebeelde molen al geruime tijd verouderd en in onbruik geraakt, althans in Frankrijk. De gieters probeerden namelijk vanzelfsprekend hun vakgeheim zorgvuldig te beschermen en het is dan ook ondenkbaar dat zij hun nieuwste methoden en gereedschappen ter beschikking van de schrijvers van een encyclopedie zouden hebben gesteld.

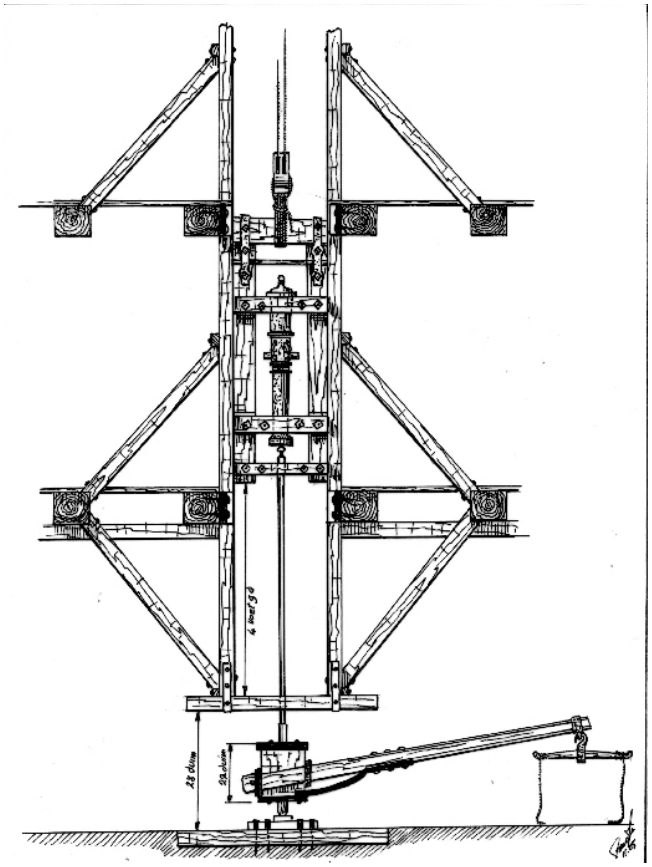

Fig.2. De kleine verticale boormolen van Enkhuizen gebouwd in 1754.

Reeds in 1725 had men vanuit Holland in Bern geïnformeerd naar het massief gieten van kanonnen, maar het duurde nog tot 1747 voor de Gecommitteerde Raden van Holland en West-Friesland het besluit namen dat voortaan alle geschut massief moest worden gegoten. Met dit besluit kwam een einde aan een langdurige, soms verhitte, discussie tussen de voor- en tegenstanders van het massief gieten. Het waren de duidelijke voordelen van deze laatste werkwijze die tenslotte de doorslag gaven en het gebruik van de kern in onbruik deden geraken. De in de vorm geplaatste langgerekte kern was nogal eens de oorzaak van veel ongemak. Soms lukte het niet om de kern op zijn plaats te houden bij het vullen van de vorm; soms ging hij bij het gieten krom staan. Het was in elk geval moeilijk om de, met stro en leem op een stalen staaf opgebouwde kern, uit het gietstuk te verwijderen. Dan vertoonde het metaal om de kern heen, later dus de binnenzijde van de loop, vaak onzuiverheden, segregaties, blaasjes en poreuze plekken. Al deze ongemakken werden vermeden bij het massief gieten.
Toen men daartoe besloot over te gaan nam men dan ook de bemoeilijking van het uitboren op de koop toe. In Holland gebruikte men daartoe aanvankelijk, evenals in Oostenrijk, een aangepaste verticale boormolen. Ook daarvan zijn afbeeldingen bewaard gebleven. Allereerst is er een tekening van een kleine verticale boormolen die in de toenmaals door Jan Verbruggen bedreven geschutgieterij te Enkhuizen op aanwijzing van de Generaal Majoor L. S. de Creutznach is gebruikt om kleine drieponders massief te boren (figuur 2). In feite waren dit de proefwerkstukken waarmee Jan Verbruggen moest bewijzen een benoeming tot geschutgieter in Den Haag waardig te zijn. In 1755 werd hij tot Grofgeschutgieter van den lande in 's-Gravenhage aangesteld.
De Enkhuizer boormolen is niet alleen kleiner dan die van figuur 1, maar zij vertoont een kenmerk dat essentieel is voor het 'massief boren' zij bezit namelijk een extra steunpunt voor de boorstang. In de molen van figuur 1 steunt de boorstang aan de onderzijde op een stenen lagering, terwijl aan de bovenkant de boorpunt geleid wordt in de door de kern voorgevormde loop. Bij afwezigheid van dit gat in massief gegoten geschut moet derhalve een extra steun voor de boorstang worden aangebracht. In de tekening van figuur 2 is tevens te zien dat de boorstang zelf direct onder de top van een krans van geleideranden is voorzien, die er voor dienen de boorpunt in het rechte spoor te houden. Ook deze boormolen is verder ontwikkeld en aangepast aan de afmetingen van het geschut, zoals wordt getoond in figuur 3. Hierin is de boormolen voor massief gegoten geschut afgebeeld zoals die in 1774 in de Koninklijke geschutgieterij in Berlijn was opgesteld.
Het achterwege laten van een kern en het aanpassen van de verticale boormolen aan het massief gegoten geschut zijn niet zeer ingrijpende veranderingen. De werkelijke modernisering van de kanonnenfabricage is dan ook verbonden aan de ontwikkeling van de horizontale boormolen, door Johannes Moritz in Burgdorf in 1714 voor het eerst in het werk gesteld.

De nieuwe techniek
De door Maritz ontwikkelde boormolen was een horizontale molen waarin het massief gegoten kanon door waterkracht of door paarden in draaiing werd gebracht en de niet draaiende boor in het te boren gat werd gedreven. De werking blijkt uit het overzicht van de molen in figuur 4. Een molen van dit type heeft een aantal voordelen boven de eerder beschreven verticale molens.
In de eerste plaats ontstaat door de draaiing van het kanon een boring waarvan de hartlijn samenvalt met de draaiingsas van het kanon. Door een geschikte keuze van boorgereedschappen is het dan ook op betrekkelijk eenvoudige wijze mogelijk nauwkeurig rechte lopen te verkrijgen. In figuur 5 zijn de meest gangbare boorgereedschappen weergegeven.
In de tweede plaats geeft de horizontale constructie de mogelijkheid de molen veel stijver uit te voeren dan de voorgaande verticale houten molengestellen: in Burgdorf bouwde Moritz zijn boorbank op een rots, in Frankrijk bracht zijn zoon later zware gemetselde stenen fundaties aan die naar schatting een massa van 150 ton hadden.
Als derde voordeel dient de nauwkeuriger

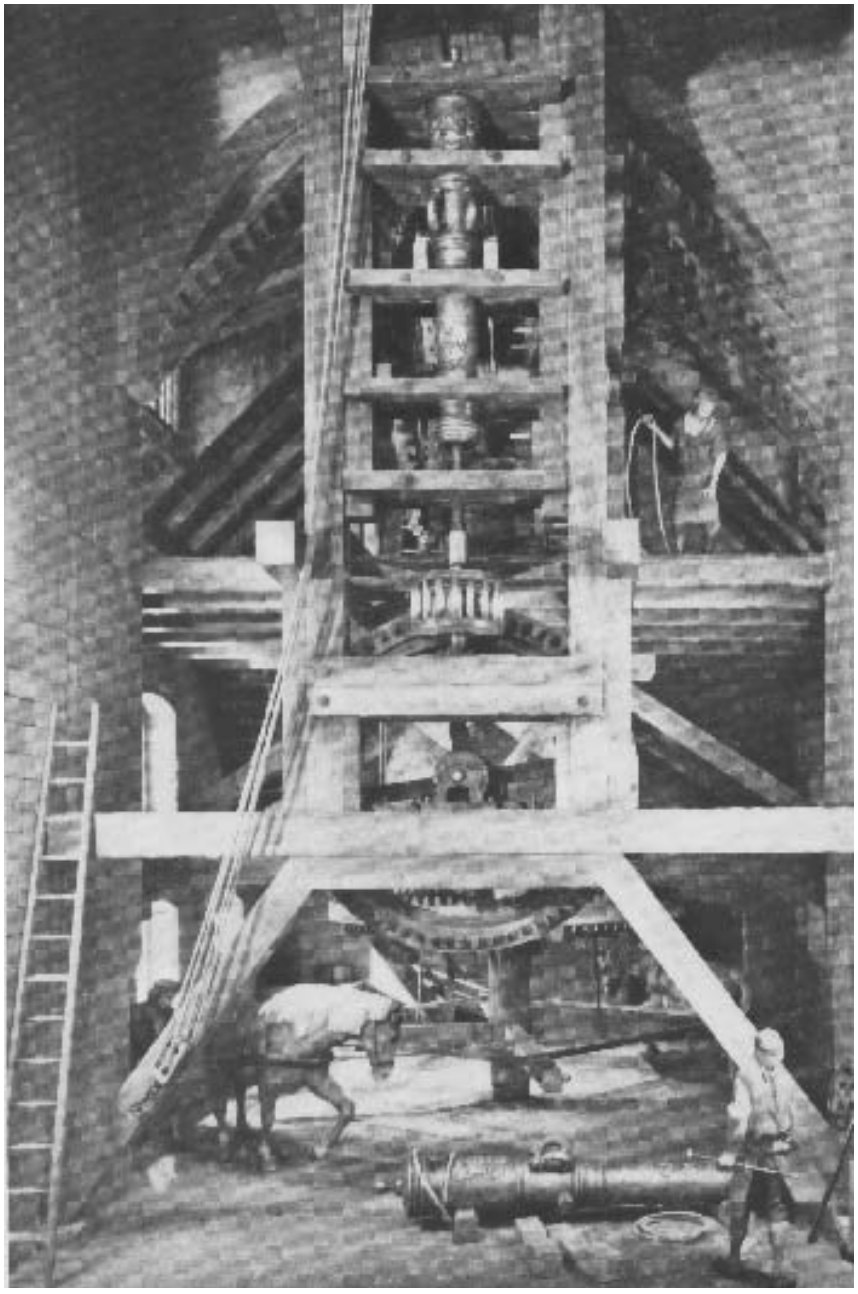

Fig.3. Diorama van een verticale kanonboormolen van een dergelijke installatie zoals gebruikt in Duitsland 1774.
Dit mooie voorbeeld staat tentoongesteld in het Deutsches Museum te Berlijn.

besturing van het boorproces te worden genoemd. Het is veel makkelijker de vrij lichte boorstand voorzichtig en beheerst in de boring "aan te zetten" dan het zware kanon in de verticale molen met behulp van takels regelmatig te laten zakken.
Een vierde voordeel is gegeven in het feit dat in de horizontale molen het draaiende kanon tijdens de boorbewerking tegelijkertijd aan de buitenzijde kan worden afgedraaid (zie ook figuur 12). Tenslotte is het in de molen aanbrengen van het zware kanon in de horizontale molen vele malen eenvoudiger dan in de verticale. Ook het terugtrekken van de boor uit de boring kan heel snel en eenvoudig gebeuren bij de horizontale constructie in tegenstelling tot het moeizame omhoog takelen van het kanon, dat daarvoor bij de verticale constructies nodig was.
Alles bij elkaar wordt het dan ook begrijpelijk dat het boren van een massief gegoten kanon op een horizontale molen slechts een kwart tot de helft van de tijd in beslag nam die daarvoor op een verticale molen nodig was. Zo is van de horizontale boormolen van Verbruggen (Den Haag, 1758) bekend dat daarop 6 tot 12 ponders in twee dagen konden worden geboord, terwijl voordien 6 dagen op de verticale molen nodig waren. Maar hiermee lopen wij reeds vooruit op de verspreiding van de nieuwe boortechniek over Europa, een onderwerp dat aparte behandeling verdient.

De verspreiding van de nieuwe techniek
Johannes Maritz van Burgdorf, de "machinist" en de uitvinder van de horizontale boormolen, werkte nauw samen met Samuel Leu, die in het bijzonder de zakelijke kanten van de geschutmakerij behartigde. Een samenwerking die sterk doet denken aan die later tussen James Watt en Matthew Boulton zou ontstaan. Reeds in 1722 wordt de molen en de geschutgieterij naar Genève overgeplaatst, doch in december van datzelfde jaar sterft Leu, waarna Maritz met de Saksische gieter Georg Munnich de zaken voortzet tot hij in 1726 van de stad Genève de opdracht ontvangt de pompen van het waterleidingbedrijf te restaureren en te onderhouden. Uiteindelijk krijgt hij de post van directeur van deze pompinstallatie; een benoeming voor het leven met eraan verbonden het recht zich door een zoon te laten opvolgen.
Het schijnt dat Johannes Maritz na de restauratie de verzorging van het pompbedrijf aan zijn echtgenote en later aan zijn schoondochter heeft overgelaten. Al

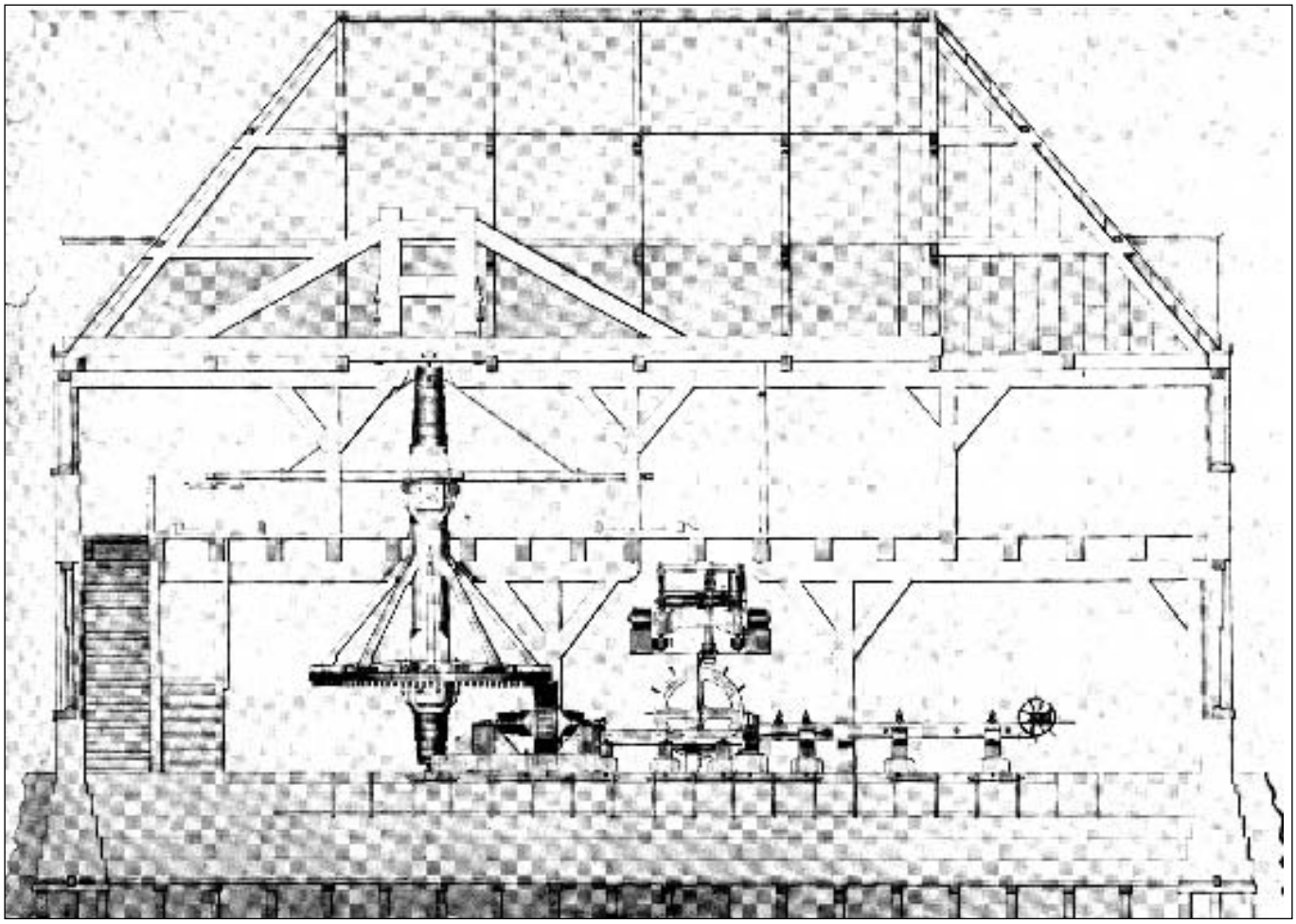

Fig. 4. Doorsnede tekening van de Maritz boormolen. De aandrijving vond plaats d.m.v. een tweetal paarden op de eerste verdieping

spoedig dringt namelijk zijn faam als kanonboorder door tot in Frankrijk, waar de Luitenant-Generaal de Vallière een frisse wind in de leiding van de Franse artillerie laat waaien. Zo ontvangt in maart 1734 Johannes Maritz met zijn jongste zoon Johann (II) (in het vervolg Jean genoemd) de titel van Commissaris van de geschutgieterij te Lyon. Deze gieterij wordt door hen geheel gemoderniseerd. En met succes, want in 1739 volgt hun benoeming in Straatsburg waar eveneens een verlopen geschutgieterij er op wacht door hen geheel vernieuwd te worden. Vooral de zoon Jean Maritz legde veel eer in met de geslaagde restauratie van dit bedrijf. De vader Johannes trok zich echter steeds meer terug en stierf in 1743 in Genève. De twee zoons, Samuel en Jean zouden ieder op hun manier van hun vaders uitvinding de vruchten plukken.

De zoons van Johannes Maritz

De oudste zoon, Samuel (1705-1786), heeft zich aanvankelijk als technicus faam verworven in Genève, alwaar hij ook als geschutgieter werkzaam was. In 1749 verplaatst hij zijn bezigheden naar Bern, waar hij zich door zijn zoon Jean (III) laat assisteren en waar hij tot zijn dood toe is aangebleven als zeer kundig en gewaardeerd geschutgieter. Van de rond 350 stukken die hij in Bern heeft gegoten zijn slechts enkele, evenwel zeer fraaie, exemplaren bewaard gebleven. Een zestal twaalfponders staan voor het 'Zeughaus Bern' aan de Papiermuhlestrasse opgesteld. Zijn zoons Jean (III) en David vinden we in 1770 in Den Haag als opvolgers van Jan Verbruggen in de Grofgeschutgieterij van Holland en West Friesland terug. De jongste zoon, Jean (II) (1711-1790) heeft in de verspreiding van de vinding van zijn

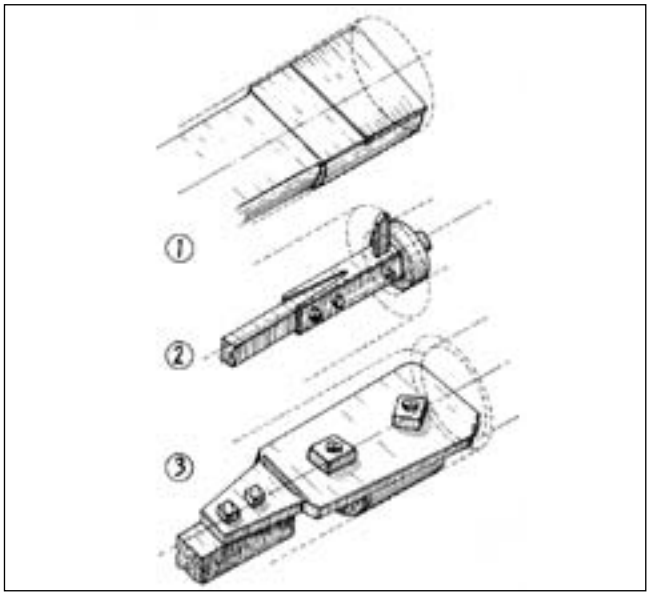

Fig.5. Drie snij-ijzers voor het uitboren van massieve kanonnen en mortieren.

vader over Europa een veel belangrijker rol gespeeld dan Samuel. Wij vermeldden reeds zijn activiteiten, samen met zijn vader, in Lyon en Straatsburg.
Vooral zijn werk in de laatste stad maakte veel indruk. Hij ging na 1740 over tot het katholieke geloof en liet zich tussen 1751 en 1754 tot Fransman naturaliseren. Hij bood aan voor de Franse

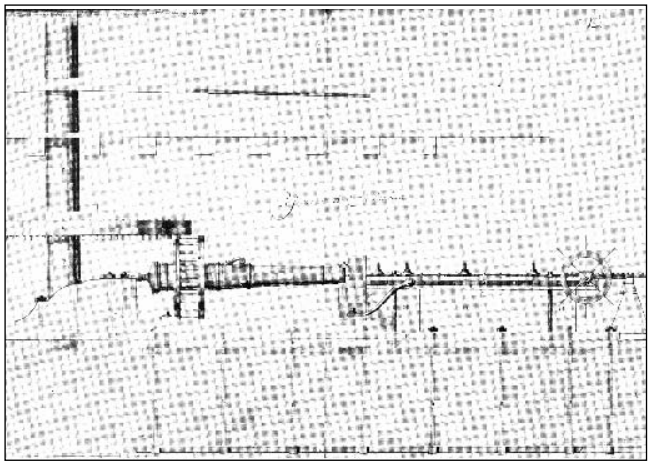

Fig.6. Zijaanzicht van de boormolen van Verbruggen in Den Haag. Dit is een kopie van de tekening van Jan Verbruggen getekend in 1757.

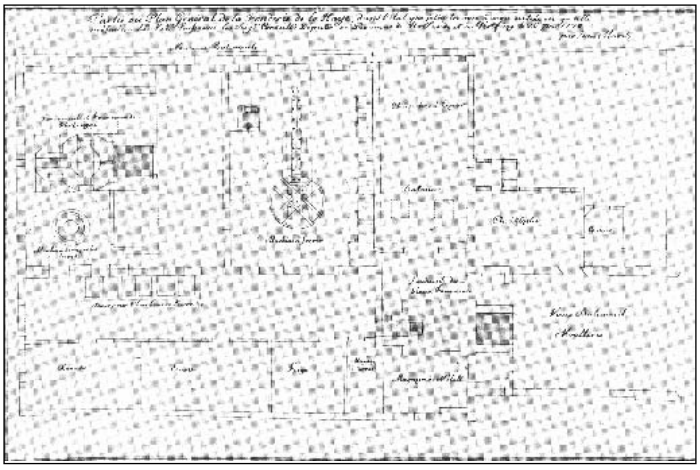

Fig.7. Plattegrond van de Haagse kanongieterij zoals gebouwd in 1770 door Verbruggen in Den Haag.

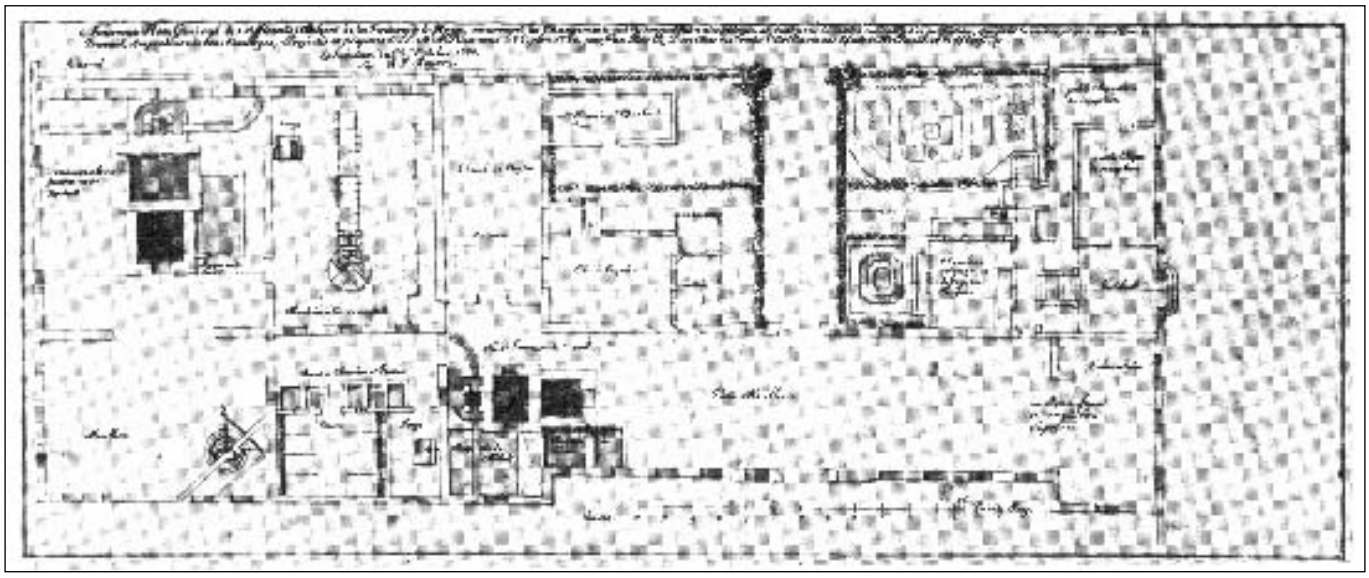

Fig.8. Gieterijcomplex van de Haagse geschutsgieterij volgens het bouwplan van Maritz uit 1770. Linksboven de tweede ruimte is de boormolenafdeling, duidelijk is het spoorwiel te herkennen en het support voor het opspannen van de te bewerken stukken.

Kroon het massief gieten en horizontaal boren overal in te voeren waar dat van hem zou worden verlangd. Dit aanbod werd aanvaard en zijn eerste opdracht was de reorganisatie van de gieterij in Douai.
De zeer jonge Jean Francois Bérenger had daar de geschutgieterij van zijn oom geërfd en Jean Maritz kreeg
de taak de jonge Bérenger op te leiden en de gieterij te restaureren. In 1748 werd de eerste boormolen in gebruik genomen en in 1749 werd Bérenger als "commissaire des fontes" genoemd. In 1793 werd zelfs een derde boormolen in gebruik genomen. Intussen was Bérenger in 1750 in Lyon met de veertienjarige dochter Laurence van Jean Maritz getrouwd, hetgeen hem evenwel niet belette tegen zijn schoonvader te intrigeren in latere jaren. In 1755 werd Jean door Lodewijk XV in de adelstand verheven nadat hem al eerder de titel 'Baron de la Barolliere' was verleend. Tevens werd hij begiftigd met het ridderkruis van de St. Michaelorde, waaraan een jaarlijkse toelage van 12.000 ponden was verbonden.
Deze onderscheidingen werden voor een uitzonderlijke bekwaamheid en plichtsbetrachting verleend.

In 1752 werd hem opgedragen 6 boormolens voor de leveranciers van marinegeschut te verzorgen, één in Rochefort, één in Rancogne, één in Plassac en drie in Ruelle.
In 1758 was dit aantal in deze omgeving en op andere plaatsen in Frankrijk reeds tot 26 gestegen. In 1755 werd Jean Maritz tot Inspecteur Generaal van de Geschutfabricage voor de Marine benoemd en in 1760 volgde zijn benoeming tot Inspecteur Generaal van de Geschutfabricage voor het Leger. Door de uitbreiding van zijn werkzaamheden was het in 1763 nodig de gieterij in Straatsburg aan de geschutgieter Jean Baptiste Dartein over te doen. In dezelfde periode ontstond ook een samenwerking met de geniale vernieuwer van de Franse artillerie, Luitenant-Generaal De Grieauval.
Het was diens geschut dat voor het overwicht van de Franse artillerie in de revolutionaire en Napoleontische oorlogen verantwoordelijk was. In 1766 treffen we Jean Maritz in Barcelona aan, bezig de kanongieterij aldaar op poten te zetten.
Even later wordt hem opgedragen (door Koning Karel

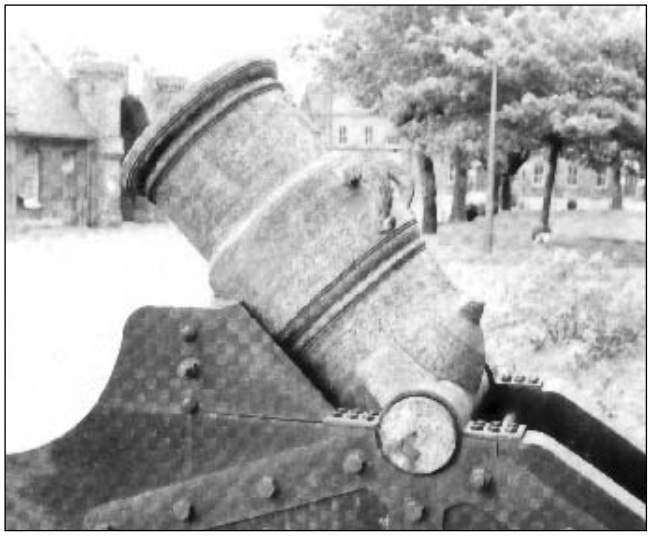

Fig.9. Voorbeeld van een mortier vervaardigd in de Haagse Geschutsgieterij.

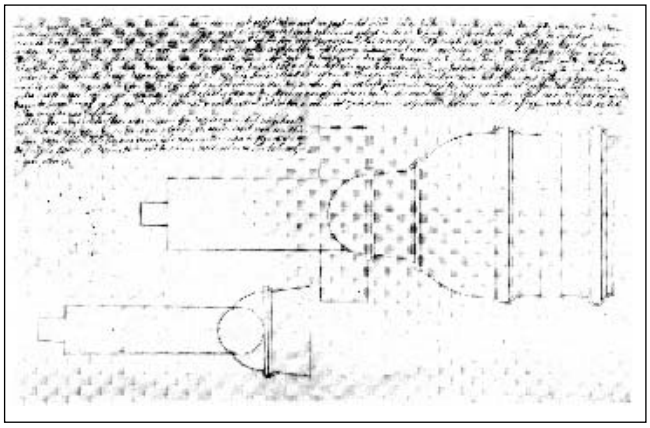

Fig.10. Tekening van een mortier met aangegoten verlengstuk, ten behoeve van het aanbrengen van een schijfloop voor de aandrijving op de boorbank.

III, een oom van Lodewijk XV) de gieterij in Sevilla te reorganiseren en eventueel een derde gieterij in Gamine de la Frontera in te richten.
Maar na 1768 begint Jeans ster te dalen en ondergaat hij het lot van zo vele klokken geschutgieters (zoals bijvoorbeeld de gebroeders Keller, Bérenger, Dartein), namelijk na aanvankelijk succes te worden verguisd en afgedankt. In 1774, bij de dood van Lodewijk XV, trekt hij zich terug op zijn landgoederen. In 1790 sterft hij in La Barolliere bij Limonest (departement Rhone). Het is vooral vanuit B,renger's gieterij in Douai dat de geheimen van de Maritz' boormolen uitlekken. In 1754 komt een arbeider uit Douai, Johann Siegler, in Den Haag aan en wordt, vermoedelijk op voorspraak van De Creutznach, in de geschutgieterij aldaar aangesteld. Hij neemt een hoeveelheid kennis omtrent de nieuwe methoden mee. Een technicus Zehenter wordt uit Wenen naar Douai gestuurd om zich op de hoogte te stellen en in 1758 lukt het de Zweden een baas uit de gieterij van Bérenger, J.B. Droult, naar Zweden te lok-

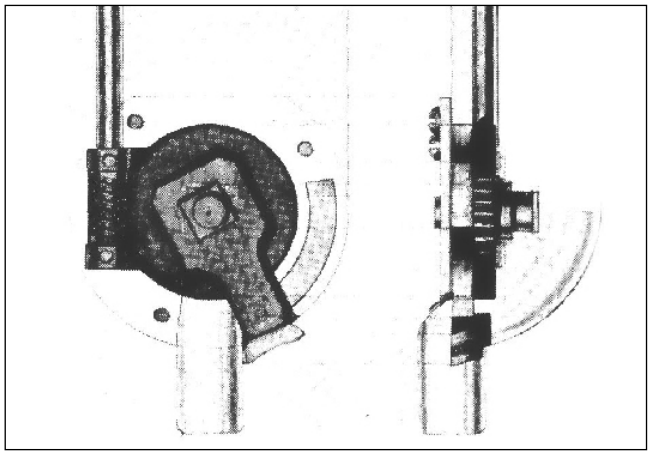

Fig. 11. Ontwerp voor een speciale boor om mortieren uit te boren op een betrouwbaardere wijze. Het was met dit instrument mogelijk zowel de mortieren zuiver als de bodem zuiver rond uit te boren. Het snij-ijzer was nl. tijdens het boren over een hoek van 90° te verstellen.

ken, met tekeningen van de horizontale boorbank.
Vooral de wederwaardigheden van Siegler in Den Haag zijn voor ons van belang, omdat daardoor Jan Verbruggen op het spoor van de horizontale molen is gekomen, die hij uiteindelijk in Engeland zou introduceren.

De nieuwe techniek in Holland

Reeds eerder herinnerden wij aan het feit dan Jan Verbruggen in 1755 op aanbeveling van Generaal-Majoor De Creutznach werd aangesteld tot 's lands grofgeschutgieter in Den Haag. In deze gieterij moet Siegler reeds aanwezig zijn geweest en mede daardoor zal Jan Verbruggen informatie over de horizontale boormolen te Douai hebben verkregen. Het schijnt dat De Creutznach niet veel voelde voor dit soort nieuwigheden. Hij heeft namelijk later nogal eens kritiek gegeven op het in gebruik nemen van de horizontale boormolen in Den Haag. Jan Verbruggen echter nam deze techniek direct over en in 1758 werd de eerste horizontale boormolen in de gieterij aan de Kanonstraat in gebruik genomen.
In figuur 6 is de kopie van een tekening van Jan Verbruggen uit 1757 weergegeven, die thans in de bibliotheek van de KMA berust. In deze tekening valt de wijze van aandrijving op, een zogenaamd 'schijfloop of rondsel', uit twee helften bestaand, is op het kanon gemonteerd om de aandrijving door een kamrad mogelijk te maken. Duidelijk is de zware gemetselde fundering te zien. Het voedingsmechanisme van de boorstang, een rondselheugel constructie aangedreven door een groot handwiel, is echter foutief getekend. Men kan zich afvragen waarom Jan Verbruggen tot de merkwaardige constructie van de aandrijving met het lantaarnwiel is overgegaan. Het lijkt waarschijnlijk dat hier onervarenheid en onbekendheid met de optredende krachten in het spel zijn geweest. In de plattegrond van de gieterij die door Jean (III) Maritz in 1770 werd gemaakt en waarin hij de door hem aangetroffen situatie uitbeeldt, treffen we de boormolen van Jan Verbruggen aan (figuur 7). Uit de plattegrond wordt duidelijk dat Jan de plaats van de boormolen zo heeft gekozen dat de paarden (op de bovenliggende verdieping) de grootst mogelijke cirkelbaan in de beschikbare ruimte konden benutten. Daarmee lag dan de plaats van het middelpunt van het grote kamwiel vast en daardoor ook de voor de boormolen maximaal beschikbare lengte. De gekozen aandrijving benut

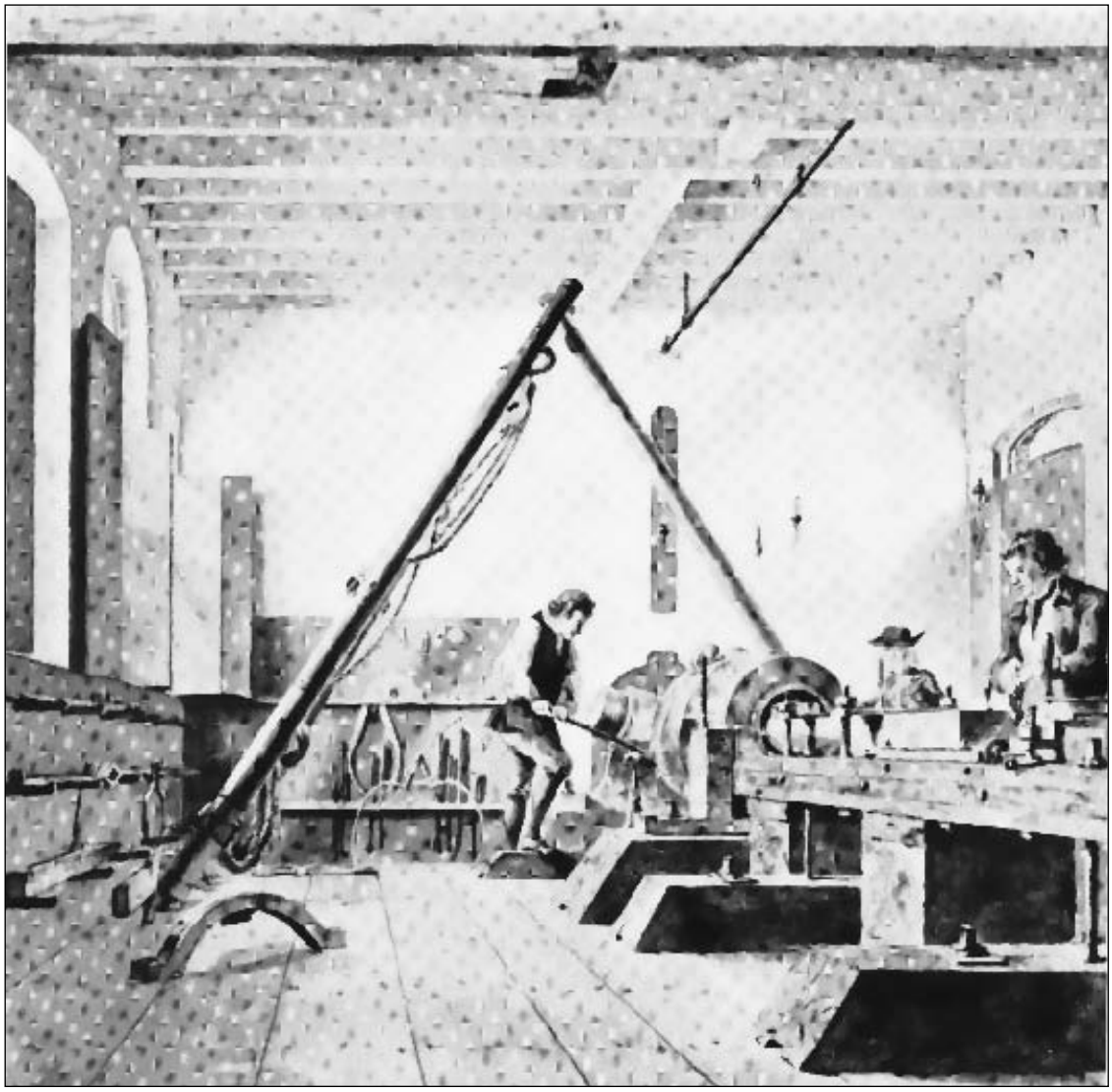

Fig.12.
Mortierenboorbank van Jan Verbruggen in de geschutsgieterij te Woolwich Engeland.
Deze was op enkele details na indentiek aan die te Den Haag. Alleen de aandrijving vond niet plaats door paarden maar door een watermolen.

deze lengte zo doelmatig mogelijk, zodat ook de langste kanonnen nog juist op de boorbank bewerkt konden worden.

In het voorstel van Jean Maritz voor de verbouwing van de gieterij, dat in hetzelfde jaar werd opgesteld, valt ons de door hem ontworpen nieuwe boormolen op. Het is de normale Maritzmolen, die in de bestaande ruimte kon worden ondergebracht door een aanzienlijk kleinere cirkel voor de spillegang te reserveren (figuur 8). Het ligt voor de hand te veronderstellen dat Maritz de toelaatbaarheid daarvan onderkende op grond van zijn veel uitgebreidere ervaring met de door zijn grootvader uitgevonden molen.
Hoewel de Verbruggen molen daartoe in het geheel niet geschikt lijkt, is het zeker dat er ook massief gegoten mortieren op zijn uitgeboord.
De moeilijkheid ligt daarbij in het uitzonderlijk grote gewicht van een massief gegoten mortier en de dienovereenkomstig enorme hoeveelheid metaal die moet worden uitgeboord. In het geval van de Haagse Verbruggen molen komt daar nog bij dat de vorm van een mortier (figuur 9) niet toelaat het aan te drijven lantaarnwiel op de mortier zelf te bevestigen. Eveneens in de bibliotheek van de KMA te Breda bevindt zich een tekening die licht werpt op de wijze waarop beide moeilijkheden werden opgelost. Op de achterzijde van de tekening bevindt zich een afbeelding van een massief gegoten mortier 'met een plat vierkant stuk metaal het welke aan de Mortiers word gegoten, en na het bohren en draayen van denselven wederome word affgezaegt, dienende maer alleenig weegens het korte lighaam des Mortiers, en den grooten Diameter van het groote Raad, daer den mortier niet zoo ferr na agter kan worden gebracht, ome met het staafraad in de Tanden van hetzelve te komen invallen en werken'.
Op de voorzijde van de tekening vindt men een afbeelding van een bijzondere 'boorstang', die toelaat met een rond te draaien beitel successievelijk in de bodem van de boring metaal weg te nemen en aldus grote diameterverschillen in één passage te overbruggen.
Al eerder hebben wij vermeld dat De Creutznach bezwaren had tegen de horizontale boorbank van Verbruggen. Een der argumenten van De Creutznach was dat de horizontale molen zich zoveel beter leende tot het uitvoeren van allerlei nevenbewerkingen. Hierdoor was het Verbruggen mogelijk gietfouten in de loop te 'herstellen' door op de boorbank met een hulpgereedschap van binnen uit in de loop een gat te boren, daarin schroefdraad te snijden en vervolgens een schroef in te draaien. Na hernieuwd uitboren van de loop was deze 'reparatie' niet meer door de inspecteurs van de artillerie aan te

tonen. Helaas beschikken we niet over tekeningen of modellen van deze uiteraard uitzonderlijk geheime hulpmiddelen van de geschutgieter.

De nieuwe techniek in Engeland
Na het vertrek van Jan Verbruggen en zijn zoon Pieter naar de Royal Gun Foundry te Woolwich in 1770 is in Den Haag door de opvolger Jean (III) Maritz een zeer ingrijpende verbouwing uitgevoerd. Niet alleen werd een nieuwe boormolen geïnstalleerd, ook de gietovens werden vernieuwd zodat eerst in 1773 de eerste geut kon worden uitgevoerd. Het lijkt erop alsof dit onder gieters een normale gang van zaken moet worden genoemd. In Woolwich werden door Jan en Pieter Verbruggen de door hun voorganger Schalch gebruikte middelen afgekeurd en door nieuwe vervangen Ook hier werden ovens vernieuwd en geheel nieuwe boormolens gebouwd, zodat eveneens eerst in 1773 de eerste productieve geut kon plaatsvinden. Van de door de Verbruggens gebouwde boormolens tonen wij een beeld in figuur 12, een mortierboorbank waarin men de speciale 'boorstang' kan herkennen, die ook in Den Haag voor het uitboren van massief gegoten mortieren werd toegepast. Deze afbeelding is de voorlaatste uit de serie van vijftig tekeningen die door de Verbruggens werden gemaakt om het gehele bedrijf van het kanongieten en -boren uit te beelden.

Gerrit Pouw.

Nieuws van de Werkgroep Bliksemafleidercontrole

Met in totaal 45 molens waarvan de bliksem-afleiderinstallatie is gecontroleerd, is het in 2005 iets rustiger geweest dan in 2004. Maar relatief gezien loog het aantal reparatie-adviezen van 139 (in 2004: 150) in het afgelopen jaar er niet om. In het hoge noorden heeft controleur Jurriën Jongman 4 molens gecontroleerd, het duo Jo Vink/Jacques Höppener heeft 18 molens onderhanden gehad en Henri van de Bosch stond ook het afgelopen jaar weer aan de top met 22 molens. Door omstandigheden is onze nieuwe controleur Hendrik-Jan Berghuis niet aan het controleren van bliksemafleider-installaties toegekomen.

Aan onze Gildecontroleurs breng ik dan ook graag mijn dank en waardering over voor de geleverde prestatie want er is het afgelopen jaar weer veel werk verzet. In het kielzog van onze controleurs heb ik, in mijn rol als coördinator, weer een aardige hoeveelheid papier te verwerken gehad en heb ik ook nu moeten concluderen dat er nog steeds veel windmolens zijn waarvan de bliksembeveiliging op een bedenkelijk niveau staat. Het is dus niet te verwachten dat ons team zichzelf op korte termijn overbodig zal maken.

Met dit gegeven in het achterhoofd wil ik hierbij een dringend beroep op u doen om ons te helpen bij de werving van één of twee controleurs, die zich in het zuiden en oosten van het land op vrijwillige basis willen inzetten voor de controle van de bliksemafleider-installaties van onze windmolens. Onze controleurs Jo Vink en Jacques Höppener hebben aangegeven dat zij vanwege hun leeftijd (70+) het stokje graag aan een opvolger willen overdragen. We zijn op zoek naar personen met een elektrotechnische achtergrond, die na een gedegen inwerkperiode zelfstandig controlemetingen kunnen uitvoeren. De werk belasting per jaar komt gemiddeld neer op 5 à 6 dagen meten en ca. 10 uur voor het opstellen van de meetrapporten.
Belangstellenden, dat kunnen ook personen uit uw bekendenkring zijn, worden hierbij van harte uitgenodigd om contact op te nemen met de coördinator bliksemafleidercontrole. Het voortbestaan van de bliksemafleidercontrole is sterk afhankelijk van de vervulling van de nu ontstane vacatures.

De in 2005 gecontroleerde molens zijn als volgt over de provincies verdeeld:

Groningen	1	Friesland	0
Drenthe	3	Overijssel	4
Gelderland	4	Utrecht	21
Noord-Holland	1	Zuid-Holland	2
Zeeland	1	Noord-Brabant	4
Limburg	3		

Het grote aantal molens in Utrecht laat zich verklaren door een aanvraag voor 19 molens van Stichting SDUM die op dit moment zeer actief in de weer is met de aanpak van het achterstallig onderhoud van onze Utrechtse molens.

De resultaten van onze controles logen er ook in het afgelopen jaar niet om; onderstaand overzicht geeft het aantal afgegeven reparatieadviezen weer:
Totaal
Aantal molens:
4 4 9 14 7 3 4 = 45
Reparatie-adviezen per molen:
6 5 4 3 2 1 0 = 139

De reparatie adviezen die door onze controleurs zijn afgegeven hebben wij hieronder nog eens voor u op een rijtje gezet:

Doorverbindingen op de roeden aanbrengen of herstellen: 16 x
Koperen brugjes op de roeden aanbrengen of herstellen: 16 x
Flexibele leiding herstellen of vervangen: 18 x
Stalen delen aarden (staartbalk, lange en korte spruit): 6 x
Meetkoppeling aanbrengen, herstellen of schoonmaken: 8 x
Weerstand van het aardingssysteem verlagen: 20 x
Potentiaalvereffening toepassen: 33 x
Overspanningsbeveiliging toepassen: 17 x
Lichtnetaarde toepassen: 1 x
Bevestiging ringleiding, steekeinden herstellen, etc.: 4 x

En dan zijn er nog enkele bijzonderheden te vermelden:

In één geval is er melding gemaakt van een gasleiding die tegen de ringleiding aan ligt. Wat daarvan de gevolgen kunnen zijn bij blikseminslag

laat zich raden. In 2008 zal begonnen worden met de bouw van een spoortunnel in Delft. Die zal hoogstwaarschijnlijk recht onder molen De Roos door worden aangelegd, wat naast mogelijke bouwtechnische risico´s ook het risico van een slecht of zelfs niet functionerende bliksemaf-leiderinstallatie tot gevolg hebben. Tijdens de bouw van de tunnel is daarom regelmatige controle van de aar-dingsweerstand noodzakelijk omdat de aardelektroden, door het boren van de tunnel, het mogelijk niet zullen overleven.
Vermeldenswaardig is ook dat de bliksemafleiderpagina van onze Gildewebsite is bezocht door de in Japan woonachtige Nederlander Michel Habets. Samen met zijn Japanse vrouw Mio is hij eigenaar van de Dutch Pancake Camping, waar hij een kleine windmolen met pannenkoekenhuis laat verrijzen.
Omdat ook dit molentje door blikseminslag kan worden getroffen, heeft de heer Habets via de e-mail geïnformeerd hoe je een molen tegen blikseminslag dient te beveiligen. We hebben hem een stukje op weg kunnen helpen door aan hem uit te leggen hoe de bliksemafleiderinstallaties op onze Nederlandse molens functioneren.
Bijzonder is dat bij dit molentje, vanwege de mogelijke komst van een tornado, de wieken verwijderbaar zullen zijn. Geïnteresseerden verwijs ik graag naar de website van de Dutch Pancake Camping:
http://ww8.tiki.ne.jp/~dpc-/. Deze link zal binnenkort ook worden opgenomen in het vernieuwde bliksemafleideroverzicht van onze website
www.vrijwilligemolenaars.nl

Tot slot nog even dit:
Aanvragen voor een bliksemafleidercontrole dient u via de website van het Gilde te doen. Wanneer u niet over een internetaansluiting beschikt, kunt u uw aanmelding ook schriftelijk doen bij de coördinator bliksemafleidercontrole. Verzoeken om informatie kunt u via de e-mail of telefonisch doen. Technische vragen en vragen naar aanleiding van een meetrapport zullen worden doorgestuurd naar de betreffende regiocontroleur, die vervolgens contact met u zal opnemen. In de omslag van deze Gildebrief staat hoe u ons kunt bereiken.
Aangezien uw coördinator nog niet de pensioengerechtigde leeftijd heeft bereikt dient u er rekening mee te houden dat hij overdag doorgaans alleen op zijn mobiele telefoon bereikbaar is. Ook in 2006 zijn wij u weer graag van dienst, dit jaar onder het motto:

WEES DE KLAP VOOR!

Leo Tiggelman
Coördinator Bliksemafleidercontrole
Tel. 0343 575684

Een modeverschijnsel op molens ?

De laatste jaren worden door diverse molenaars en/ of eigenaren regelmatig bij vervanging van versleten molenzeilen, gevraagd naar zeilen vervaardigd van wit materiaal.
Een nog niet zo lange tijd geleden is er ergens iemand mee begonnen, met het laten maken en aanbrengen op de molen van witte zeilen en nu moeten zonodig diverse andere molenaars ook ineens dergelijke zeilen hebben. Dit alles zonder eens na te denken of dat op de desbetreffende molen gebruikelijk was of niet.

Naar aanleiding hiervan een uiteenzetting wat betreft de diverse kleuren molenzeilen in vroeger tijden
De molenzeilen en ook die van de zg. platbodemschepen en die van de oude vrachtvaart zijn heden ten dage normaal gesproken donker bruin tot donker-roodbruin. Dit op enkele uitzonderingen na zoals b.v. in de Zaanstreek en Zeeuws-Vlaanderen.
Zeilen, of liever gezegd zeildoek, werd in vroeger tijden vervaardigd van grof linnen ook wel lijnwaad genoemd. De grondstof hiervoor was de vlasplant die ook de leverancier is van lijnolie.
Deze linnensoort werd in de loop der tijd door veelvuldig gebruik voor kledij aanmerkelijk duur.
Doch in Europa en zeker in Noord-Europa kende men geen ander bruikbaar materiaal voor het vervaardigen van zeildoek.
De oplossing hiervoor kwam uiteindelijk, uit het net ontdekte Noord-Amerika.
De katoenplant was nog onbekend in dat door emigranten in bezit genomen land. Voor de diverse werkzaamheden haalde zij slaven uit Afrika die deze plant wel kenden. Met de schaarse kleding die zij droegen, gemaakt van katoen, brachten zij ook de kennis van de katoenplant mee naar Amerika. Al snel brachten de nieuwbakken Amerikanen niet alleen de slaven uit Afrika maar ook de katoenstruik naar hun land over. Deze gedijde uitstekend in de Amerikaanse bodem en de productie was ook uiterst goedkoop door het gebruik van de slaven bij de verbouw ervan.
Al snel daarna introduceerde en exporteerde men deze goedkope en daarbij sterke stof naar Europa.
Dat betekende het einde van het gebruik op schepen en molens van het dure lijnwaad of linnen.
Dus het ligt voor de hand, dat men al snel daarna ook witte of grauwwitte katoenen zeilen op molens toepasten.

Het weer en de zeilen
Het nadeel van zowel linnen als katoen is echter, dat het een plantaardig materiaal is en dus sterk onderhevig aan weersinvloeden en schimmels.
Molenzeilen hangen dag en nacht, jaar in jaar uit buiten. Dus worden regelmatig door regen nat, bovendien dan nog min of ze meer strak opgerold hangend op het wiekenkruis.
Iedere zuinige huisvrouw weet heel goed dat je dit nooit moet doen, want dan treedt er "broei" op en komt het "weer"er in. Dit optreden van het weer geeft donkergrijze tot zwarte kleine vlekjes, die het gevolg zijn van het optreden van een kwalijke schimmelsoort, die de vezel van het doek aantast en verteert. De levensduur van de zeilen wordt hierdoor sterkt ingekort, als men er niets aan doet. Maar dat niet alleen, ook de zeilen werden grauw grijs als vuile vaatdoeken dus zijn ze niet meer om aan te zien.
In de loop der eeuwen hadden de molenaars en schippers al geleerd dat, als men het doek insmeerde met waterafstotend materiaal, de korte levensduur aanmer-

kelijk werd opgevoerd. Om daarbij ook de smerige grauwe kleur te onderdrukken voegde men nog een kleurstof toe. Deze kleurstoffen kocht men van de diverse marskramers die regelmatig door het land trokken. Men was dan wel afhankelijk van de landstreek waar deze marskramer zijn thuishaven had.
De verkochte kleurstof was voornamelijk gele of rode bolus een delfstof afkomstig uit Duitsland.
Het recept voor dit zeilensmeer was:
10 liter regenwater, 0,75 kg manenvet, afkomstig van de hals van het paard, 0,75 ltr. rauwe lijnolie en tot slot 1 kg gele of rode bolus of dodekop.
De rode dodekop is tamelijk kleurbestedig, de gele wordt onder invloed van daglicht, en zeker zonlicht, van donker geel tot grauw roze tot rozerood.
Hierbij wel een duidelijke waarschuwing: er bestaat ook paarse dodekop, maar de naam zegt het al, die is zeer giftig, men is dus gewaarschuwd!
Minimaal twee maal per jaar werden de zeilen hiermee ingesmeerd. Hierbij dient wel opgemerkt te worden, dat dit insmeren dient te gebeuren in de molen of molenschuur en niet buiten op een tegelvloer of grasveldje. Dit om te voorkomen dat vocht uit de buitenlucht, de gebruikte lijnolie wit doet uitslaan. Dit drogen dient minimaal 48 uur de tijdgeven te worden, in dezelfde ruimte waar ook het insmeren heeft plaats gevonden.
Later ging men over tot het z.g. tanen van de zeilen een bewerking die afkomstig is van de scheepvaart.
Het tanen gebeurde oorspronkelijk met een product afkomstig van de runmolen, de run, een poeder dat eveneens werd gebruikt in de leerlooierijen, het is gemalen eikenschors. Men dompelde het zeildoek in een oplossing van warm tot heet water waaraan toegevoegd een hoeveelheid run en lijnolie. Aan dit mengsel werd later eveneens kleurstof toegevoegd nl. het zwart tot donkerbruine Catechou of houtteer (stockholmerteer)
Weer later gebruikte men ook andere conserverende grondstoffen zoals creosoot, paraffine, visolie, met daarin diverse soorten koperverbindingen.
Al deze looistoffen hechten zich goed op de zeildoekvezel en worden niet gemakkelijk uitgeloogd.
Het nadeel van het gebruik van lijnolie is echter dat het zeildoek stijver wordt. De oudere vrijwilliger kan zich nog wel herinneren hoe deze stugge zeilen moeilijk te hanteren waren.
Rond de eeuwwisseling 1800/1900 brachten de weverijen reeds voorgekleurd katoendoek in de handel, waarmee de invloed door de molenaar op de juiste kleur van de zeilen grotendeels verloren ging.

Het kunsstof tijdperk
Nu is het gebruik van linnen zeker en van katoen om uiteenlopende redenen niet meer gebruikelijk. Het zware lijnwaad is veel te kostbaar en het gebruikelijke katoendoek nr.10 is veel te zwaar, zeker als men een zeil moet klampen na een regenachtige dag. Het uit het zeil druipende water liep langs je armen, via je oksels en lijf tot in je klompen.
Heden ten dage zijn we met de zeilen aangeland in het kunststof tijdperk. Via het half synthetische doek uiteindelijk bij het reeds alom bekende WK 77 een volledig van kunststof garens geweven zeildoek op dikwijls volle zeilbreedte.
Rotex of Atlantex, is een zeildoek half katoen half synthetisch. Het gebruikte garen bestaat dus half om half uit de genoemde materialen.
Dikwijls vraagt men waar komt die aanduiding WK77 vandaan, nu dat is de Zeilrace voor de grote windjammers enz. gehouden in 1977. De fabrikant Ten Cate is in die tijd overgegaan tot het ontwikkelen van een voor deze schepen uitstekend bruikbaar type zeildoek. Het Nederlandse schoolzeilschip De Eendracht was één van de eerste schepen die er mee uitgerust werd en wel met Jeans blauwe zeilen gesponsord door Levi's. Deze zeilen waren zelfs voorzien van een grote met witte verf er op aangebrachte kontzak.

Wat nu te doen met witte zeilen?
Witte zeilen zijn "zomerzeilen", dus gebruik het hele jaar door is een niet juiste handeling en dat hoort zeker niet thuis op een poldermolen.
De molenaars hadden vroeger twee tot drie stel zeilen t.w.:
- Één stel van twee nieuwe witte zeilen voor het gebruik in de zomertijd.
- Een tweede stel ingesmeerd met een vochtafstotend mengsel en gekleurd.
- En in de Zaanstreek had men drie stel zeilen t.w. één stel nieuwe witte zomerzeilen, een stel rode ingesmeerd met een rood waterafstotend mengsel en nog een stel getaande oude winterzeilen, die men gelijktijdig met de rode gebruikte gedurende de winter maanden.

Als getaande zeilen niet meer bruikbaar waren, schafte men een tweetal nieuwe witte aan en schoven de andere in de serie een plaatsje op. De rode werden getaand en de oude grauw geworden witte zeilen werden ingesmeerd.
Het gebruik van witte zeilen buiten de Zaanstreek is dus niet juist, temeer daar men vroeger de nieuwe zeilen direct liet tanen. Ze werden dan door de zeilmaker een weinig langer en breder gemaakt dan nodig. Door het tanen in de hete vloeistof krompen de zeilen dan op maat en ze gingen dan opmerkelijk langer mee.
Ook toen al kende men de reclameslogan "Wie bent zunnig hé"

Gerrit Pouw

MOLENSTENEN

Molensteenfabriek Van Vugt levert u naar keuze massieve maalstenen of stenen met een zachte uitslag. Ze worden vakkundig afgewerkt, prima gescherpt en goed onder de rij gebracht.

Wij kunnen u ook van dienst zijn met:

- ✓ nieuwe Duitse blauwe stenen;
- ✓ kunst- en sierstenen;
- ✓ het scherpen van molenstenen;
- ✓ deskundige informatie.

Bel voor inlichtingen vrijblijvend met:

H.J.A van Vugt
Molensteenfabriek
Zomereik 10
5682 HH Best (NL)
Tel/Fax: (+31) (0) 499-395454

Jarige Simav organiseert fotowedstrijd voor jong en oud(er)

HOORNAAR –
De Stichting tot Instandhouding van Molens in de Alblasserwaard en Vijfheerenlanden (Simav) bestaat op 10 maart 50 jaar. Het bestuur van Simav, beter bekend als de Molenstichting, wil dit jubileum niet ongemerkt voorbij laten gaan. Een speciaal in het leven geroepen jubileumcommissie broedt op tal van activiteiten voor het jubileumjaar.
Een van de initiatieven is het houden van een fotowedstrijd. 'Molens en foto's horen bij elkaar als wolken en wind', zegt voorzitter Kees Bakker van de Molenstichting. Aan de wedstrijd kan iedereen met een fototoestel meedoen…. als de molen maar een centrale plaats inneemt.
Dat betekent dat de jury niet alleen foto's van molens beoordeelt, maar ook afdrukken van bijvoorbeeld een molenwiek of -rad of een fraaie opname van de schaduw van een molen. De foto's mogen met zowel een 'gewone' als een digitale camera worden gemaakt. Wél moeten de foto's op (foto)papier worden afgedrukt en mogen niet groter zijn dan maximaal A4. Ook mogen ze niet worden opgeplakt. Ingeleverde foto's worden niet geretourneerd en kunnen eenmalig gebruikt worden voor publicatie. Over de uitslag niet kan worden gecorrespondeerd!.
Er zijn twee leeftijdcategorieën: tot en met 16 jaar en 17 jaar en ouder. Voorzitter Bakker benadrukt dat het leuk zou zijn als ook jonge fotografen zich laten gelden, onder het mom jong geleerd, oud gedaan.
De jury wordt gevormd door drie deskundigen onder voorzitterschap van de heer Ko Hoogesteger, directeur van de openbare bassischool Nieuw - Lekkerland en in zijn vrije tijd een verwoed, en in vakkringen erkend, fotograaf. Zijn werken zijn ware kunststukken die regelmatig op tentoonstellingen te bewonderen zijn, onder meer in de expositieruimte van het Nederlandse hoofdkantoor van het Zweedse Hasselblad, verreweg het meest exclusieve en beste merk ter wereld. Het tweede jurylid is Geurt Mouthaan, bekend als dé fotograaf van weekblad Het Kontakt. Het derde jurylid is Jany Kraaijeveld uit Hardinxveld-Giessendam.
De wedstrijd duurt vanaf januari 2006 tot en met 31 augustus 2006.
De jury zal de volgende prijzen toekennen:
Voor de jeugd tot en met 16 jaar: driemaal een digitale camera;
Voor de categorie 17 jaar en ouder: driemaal een overnachting inclusief ontbijt in een molen van de Simav.
Inzendingen moeten - voldoende gefrankeerd - worden gestuurd naar het volgende adres: Simav
t.a.v. Henk Bovekerk Groeneweg 33 4223 ME HOORNAAR

Foto: Voorzitter Kees Bakker van de Simav fotografeert een van de Simav-molens.
(Foto Wim van Veen)

Falurödfärg

In de Gildebrief van maart 2005 staat een artikel van Vincent Kraan over molens op Öland. Daarin is sprake van een speciale rode verf die de voor Zweden zo kenmerkende rode houten huizen zo goed schijnt te conserveren. Dit spul wordt Falurödfärg genoemd. Het klopt inderdaad dat het hout maar eens in de 15 jaar behandeld hoeft te worden.

Het toeval is dat ik eigenaar ben van zo'n Zweeds rood houten huis in Värmland en de planken op de buitengevels zijn van gewoon vurenhout. Er is sinds de bouw in 1982, dus nu 23 jaar geleden, nog geen tweede laag Falurödfärg op aangebracht, maar ik kon nergens rotte plekken vinden. Toch zal ik het huis volgend jaar wel verven met Falurödfärg. Een emmer Falurödfärg van 10 liter kost in een verfzaak in Hagfors 149 Zweedse kronen (16,56 euro). Dat is niet duur. Ik wil wel benadrukken dat de lucht van het Zweedse klimaat veel droger is dan in het zo vochtige Nederland waar het vurenhout wel in vijf jaar kan wegrotten! Ik zal dit fantastische spul mee naar Nederland nemen om te kijken of de Falurödfärg op mijn tuinschuur wel goed werkt.
Er is echter wel één nadeel: de verf geeft makkelijk af aan je handen en aan je kleren. Het idee om onze rode

Het schideren gaat Martin goed af, maar helaas komy de kleur op de foto niet zo mooi over als gewenst.
De kler lijkt nog het meest op de ons meer bekende ijzermenie

standerd- of wipmolens met Falurödfärg te beschilderen klinkt verleidelijk, maar bezoekers onder rode verfvlekken is vragen om problemen.
Tijdens mijn vroegere fietstochten door Amerika en Canada zag ik veel Oma Duck-boerderijen in dezelfde verfkleur. Het is niet bekend of dit spul hetzelfde is als wat men in Zweden gebruikt.
De grondstof voor Falurödfärg, afkomstig uit de kopermijnen in Falun (provincie Dalanra, ten noorden van Värmland), bevat minerale pigmenten in poedervorm. Vandaar de eerste vier letters van de naam. Dit spul wordt al sinds het begin van de 16e eeuw gebruikt. De naam faluröd (zonder farg, dit betekent verf) is zodanig tot een begrip verworden, dat het in de Zweedse taal als kleurnaam voor roodbruin is opgenomen. Dit rode spul is ontstaan uit erts met een gering kopergehalte, dat gedurend lang bewaren uit elkaar verkruimeld wordt. Naast koper bevat deze poeder een bijzondere samenstelling van ijzeroker, silicum, dioxide (niet te verwarren met de zeer giftige dioxine!) en zink, die samen een sterk beschermend effect op hout hebben.
De rode poeder wordt gezeefd en geroosterd, zodat de basis is gevormd voor een fijn pigment en het wordt al roerend in water en lijnolie gekookt tot verf. Dit resulteert in verf met een mooie, matte afwerking en een doorschijnende oppervlakte die stralen van licht weerspiegelen. In het warme avondlicht wordt de rode kleur intens en gloeit bijna.

Recept voor 5 liter Falurödfärg:
1 kg rode poeder
3 liter water
4 dl lijnolie
1 dl vloeibare zeep

Breng het water aan de kook en strooi al roerend het rode poeder in daarna 15 minuten flink doorroeren. Voeg de vloeibare zeep al roerend toe. Nog eens 15 minuten doorroeren. Breng de lijnolie aan de kook (pas op, niet ontvlammen!) en giet deze in de pan. Roer opnieuw 15 minuten, terwijl de inhoud doorkookt. Na het afkoelen is de verf klaar voor gebruik. Eén liter verf is goed voor 3 m2. Het behandelde hout hoeft pas na 15 jaar opnieuw geverfd te worden. Een beetje gemorste terpentine op het met Falurödfärg behandelde hout doet dit spul direct oplossen.
Iets voor de molenaars van verfmolen „De Kat" aan de Zaanse Schans?

Martin E. van Doornik.

Erelid

Ongeveer anderhalf jaar geleden kreeg ik een kopie van een rekening uit 1500 van een rosmolen. Een kennis van mij die zich bezighoudt met archiefzaken, vroeg of ik hem kon helpen met de technische termen van de akte van een paar honderd jaar geleden. Hij had het nodig voor de beschrijving van de geschiedenis van zijn dorp Mill in Brabant. Ik beloofde rond te vragen in de molenaarswereld.
Het maakte mij in ieder geval nieuwsgierig. Dus ik wilde dat wel eens zo'n molen zien functioneren.

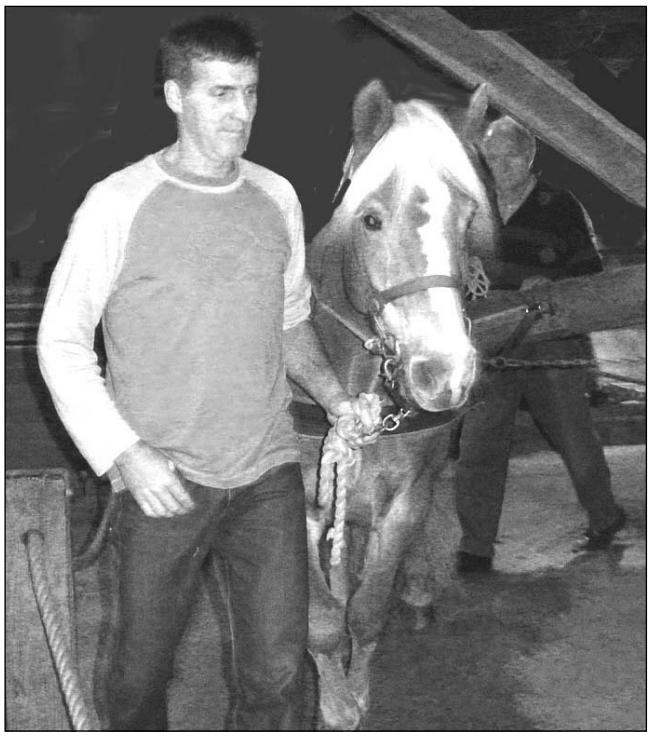

Trouw loopt Dominique onder vertrouwde begeleiding haar rondjes. Gelukkig niet zoals vroeger gebruikelijk met oogkleppen.

Een paard of een ander trekdier rondjes laten draaien kwam al in de Romeinse tijd voor. Ik had wel een plaatje gezien van een rosmolen met paard in Vlaanderen. Daarop liep het paard buiten zijn rondjes. In Nederland blijken er nog twee te zijn. Eén in het Openluchtmuseum en één in Zeddam. De laatste is de enige nog functionerende rosmolen. Deze rosmolen is zeer oud en gebouwd in 1546. Zo kon de molenaar van de naastgelegen torenmolen (de oudste molen van ons land) ook malen als er geen wind was. Toen ik dan ook las dat deze molens in de herfstvakantie een aantal dagen extra open waren, was de beslissing snel genomen. Ik wilde zien hoe Dominique, het paard, haar rondjes maakte. Een goed verzorgd paard met een schofthoogte van 1.60 meter. Hoger mocht niet want dan kon ze niet onder de balken van de molen rondlopen. In dit geval was het dus een binnenmolen waar het paard onder de molen liep. Het gebouw ziet er uit als een gewone boerenschuur uit de streek. Binnen is een paard dat de molen doet draaien zodat deze van mais kippenvoer maakt.

Zonder ook maar één protesterende hinnik loopt het rosmolenpaard na gedane arbeid terug naar de stal.
Ze verdient het om erelid te worden.

Daar Dominique het enige paard is dat zonder protest een molen doet draaien verdient zij het misschien wel benoemd te worden als erelid van het Gilde.

Huub van Est

Evert Smit Biotoopprijs 2005 naar Deurne

Sinds 1995 reikt het bestuur van het Gilde van Vrijwillige Molenaars elk jaar een biotoopprijs uit aan een persoon of instelling die zich op een bijzondere manier heeft ingezet voor de verbetering van de molenbiotoop. Dit omdat we als molenaars vaak negatief reageren op bouwplannen en beplantingen rond molens. Het werd tijd om aandacht te schenken aan biotoopverbeteringen, want die zijn er wel degelijk. De prijs draagt sinds 1998 de naam van Evert Smit, als eerbetoon aan een groot voorvechter van de molenbiotoop.

Het bestuur heeft besloten dat de Evert Smit Biotoopprijs van 2005 uitgereikt zou worden aan Houthandel Holten b.v. in Deurne. Zij verdienen deze prijs, omdat ze bij de modernisering van het bedrijf rekening hebben gehouden met de molen. De houthandel is oorspronkelijk ontstaan uit Holtens Molen. Deze windkoren- en oliemolen werd namelijk in 1909 uitgebreid met een houtzagerij.
De molen die na jarenlange stilstand en onttakeling in 1998 weer gerestaureerd was, kon niet op alle windrichtingen draaien. Vlak naast de molen stonden houtbewerkingloodsen met daarop een cycloon t.b.v. het afzuigen van houtkrullen en zaagsel. Als er oostenwind stond kon Holtens Molen niet draaien, omdat het gevlucht dan dwars daar door heen zou draaien.
De oude loodsen zijn gesloopt. Bij de bouw van de nieuwe loods is met hoogte en afstand heel duidelijk rekening gehouden met de molen. Op de plaats van de oude loods is nu een open ruimte die in gebruik is als parkeerplaats en beperkte opslag van verkoopartikelen (max. 2 m. hoog). Verder is ook een grote rij populieren gekapt. De molen kan dus weer gerust op alle windrichtingen draaien.

Vandaar dat het Gildebestuur op 13 januari naar Deurne is gegaan om de Evert Smit Biotoopprijs 2005 uit te reiken aan de heer en mevrouw Van Calis van Houthandel Holten b.v. Toen we aankwamen stond de molen lustig te draaien op de oostenwind. Dat dit weer mogelijk is, is ook de reden van onze komst, hoe kon het mooier. Na een warme ontvangst in het molenaarshuis, heeft voorzitter Hein Steinz de prijs aan de voet van de belt uitgereikt aan de familie Van Calis. De prijs bestaat uit een prachtige oorkonde, gemaakt van een oude foto van Holtens Molen nog met de houtzagerij erop. Verder ook een geldbedrag van € 450,00. Dit bedrag is door Houthandel Holten b.v. gelijk geschonken aan Stichting Holtens Molen, de eigenaar van de molen, voor de herbouw van de houtzagerij. Iets wat door alle partijen zeer wordt gewaardeerd. Al bij de herinrichting van het terrein is door de houthandel de benodigde grond geschonken. De rest is ook bijna rond, dus Stichting Holtens Molen hoopt dit jaar met de herbouw te kunnen beginnen.

De overhandiging van de welverdiende prijs aan Mevr. Van Calis van Houthandel Holten b.v.

Zo blijkt maar weer dat het best mogelijk is om de omgeving van een molen goed in te richten, als men maar mee wilt denken en werken. Zolang we met z'n allen ons best doen en de plannen rond de molens goed in de gaten houden kunnen we veel meer bereiken op het gebied van molenbiotoop. Wie al goede voorbeelden daarvan heeft mag kandidaten voor de Evert Smit Biotoopprijs 2006 aanmelden bij het bestuur van het Gilde van Vrijwillige Molenaars.

De geldigheidsduur van het getuigschrift en Nascholing/Nazorg

Zoals men weet is er de laatste tijd een discussie gaande over een vernieuwde opzet van de opleiding voor vrijwillig molenaar.
Een definitief oordeel hierover is nog niet gegeven, één en ander is nog in bespreking. In het kader van deze vernieuwing is ook de geldigheidsduur van het getuigschrift gecombineerd met na- en bijscholing in de discussie ingebracht.
Met deze twee onderwerpen zijn ongemerkt twee elementen in de voorstellen gekomen, die mijns inziens het geheel onnodig ingewikkeld maken en die ook niet nodig zijn.
Allereerst de geldigheidsduur van het getuigschrift. Er zijn situaties waarin iemand buiten zijn toedoen niet in staat is gedurende langere tijd actief te zijn op een molen. Denk bijvoorbeeld aan langdurige ziekte, verblijf buitenlands door werk, ernstige familieomstandigheden van langdurige aard enz. Als deze mensen weer actief willen worden, zouden ze het hele circuit opnieuw moeten doorlopen, terwijl iedereen weet dat je het bedienen van een molen niet zo maar verleert (net zo min als lopen, fietsen en autorijden).
Mijn voorstel is dan ook het getuigschrift geldig te laten blijven en als men dat wil, bijvoorbeeld op te nemen dat iemand die langer dan 3 jaar niet actief is geweest (maar het kan wat mij betreft ook 5 jaar zijn: 3 is wel erg kort) verplicht een beperkt aantal keren met een instructeur te laten meelopen om zijn vaardigheden weer wat te oefenen. Maar het getuigschrift te laten vervallen gaat veel te ver, is niet nodig en kan alleen maar beperkend werken op het aantal actieve molenaars en dus op het molenbehoud.

Dan de nascholing in combinatie met de geldigheid van het getuigschrift. Waar komt de vraag naar nascholing opeens vandaan?
Nascholing heeft zin in bepaalde beroepsgroepen waar in korte tijd veel verandert. Te denken valt bijvoorbeeld aan scheikunde, biochemie, elektronica, informatica en juridische beroepen.
De vrijwillig molenaar echter beoefent als liefhebberij een beroep dat in wezen al sinds zo'n vier eeuwen niet wezenlijk is veranderd. (M.a.w: een zeventiende-eeuwse molenaar zou zo anno 2006 met een Oud-Hollandse

windmolen weer aan de gang kunnen. Van weinig beroepen kan dat gezegd worden: in onze sfeer geldt dat bijv. ook voor de rietdekker).
Wat is de zin dan van nascholing? Bovendien: als men het al wil, zal het landelijk geregeld en gecontroleerd dienen te worden. Je kunt het niet maken dat de ene afdeling zwaardere eisen aan de nascholing gaat stellen dan de andere (de geldigheid van je getuigschrift hangt er immers ook nog eens vanaf!).
Wie bepaalt of je om geldige redenen verzuimt van een nascholingsavond? Waar gaan die lessen dan uit bestaan?
In onze molenwereld komt het maar incidenteel voor dat er iets nieuws komt van zodanige aard dat er algemene behoefte aan bestaat daar op grote schaal kennis van te nemen. De enige voorbeelden die ik kan bedenken in mijn 31-jarige loopbaan als vrijwilliger zijn de arbo-eisen en de hygiënecode (en deze laatste dan nog eens voor een beperkte groep). Dergelijke zaken kunnen heel goed behandeld worden in het kader van de nazorg. Nascholing heeft alleen zin in beroepsgroepen met snelle veranderingen zoals hierboven genoemd.
Met dit voorstel haal je een hoop administratieve rompslomp in huis, mijns inziens ook veel weerstand, praktische bezwaren en veel stof tot discussie en onenigheid, zeker als je getuigschrift op het spel staat!
Wat te denken van alle vrijwilligers die al jaren naar volle tevredenheid van anderen (en zichzelf) draaien en malen? Moeten die nu opeens gaan bij- en nascholen? M.a.w: zijn die nu opeens als het ware met terugwerkende kracht na al die jaren gediskwalificeerd in hun activiteiten voor het molenbehoud?
En wie regelt de nascholing? Het antwoord zal zijn: ook vrijwilligers die de lessen samenstellen en die dan vrijgesteld zouden zijn van diezelfde nascholing, immers zij die de nascholing gaan verzorgen, kun je moeilijk zelf hun eigen bijscholing laten volgen. En de onderliggende vraag is dan: waarom die niet en de rest wel?
Kortom een terrein van voetangels en klemmen!
Regel de nazorg goed, een prima idee. Maar voor de rest raad ik het bestuur aan zijn wanten droog te houden!
Kortom een overbodig iets, contraproductief en bovendien een paard van Troje: niet doen dus!

Bart Slooten vrijwillig molenaar Kanaaldijk 237,
1831 BE KOEDIJK (N.-H.)

Noot van de redactie :
Het getuigschrift wordt verleend aan die kandidaten welke slagen voor het examen afgenomen door de examen-commissie van de Hollandsche Molen.
Alleen zij kunnen een bepaling zoals voorgesteld invoeren en dan alleen nog voor die getuigschriften die na het invoeren van die bepaling worden verstrekt

Gezocht....

Heel veel mensen zetten zich als vrijwilliger in voor goede doelen, zoals het speeltuinwerk, de ouderensocieteit, jeugdvoetbal enz. Ook in Molenland werken heel veel vrijwilligers.
Denk alleen maar eens aan alle lezers van dit blad die er voor zorgen dat onze monumentale molens kunnen draaien. Ook in heel veel besturen van verenigingen en stichtingen die molens beheren werken vrijwilligers. Zonder vrijwilligers draait er bijna geen enkele molen meer.

Lang niet iedereen weet echter dat er een stichting bestaat die er voor zorgt dat alle schriftelijke, fotografische en digitale informatie over alle Nederlandse molens wordt verzameld, onderzocht, gedocumenteerd en verantwoord opgeborgen. Op een zodanige manier, dat het weer gemakkelijk kan worden opgezocht. Er zijn zelfs leden en donateurs van de Hollandsche Molen en lezers van de Gildebrief, die het werk van de Stichting Molen Documentatie, de SMD, nauwelijks kennen.

De werkzaamheden van de SMD worden door vrijwilligers verzorgd. De SMD beheert een grote bibliotheek en een documentatiecentrum welke ook toegankelijk zijn voor het publiek. Een van de bestuursleden vervult de rol van bibliothecaris. Belangstellenden kunnen de boeken en de documentatiebestanden inzien. Vrijwilligers begeleiden de bezoekers en helpen hen bij het zoeken naar de gevraagde informatie.
De SMD beschikt in de fraaie huisvesting van de Hollandsche Molen aan de Zeeburgerdijk te Amsterdam over een prachtige studieruimte. Het gebouw is helemaal toegankelijk voor rolstoel- gebruikers. In de studieruimte van de SMD zijn alle boeken, documenten, foto's en digitale informatie systematisch voorhanden. Bezoekers kunnen in deze ruimte ook de zaken bestuderen. Het is niet mogelijk dat boeken en andere informatiedragers geleend kunnen worden. Het digitaliseren van de 'papieren' collectie en de foto's is in volle gang, maar er moet nog veel worden ingevoerd. Dat gebeurt ook door onze vrijwilligers. Een voor iedereen toegankelijke website komt er aan!

U ziet nu voor zich een grote zaal waar vele ijverige vrijwilligers en bezoekers bezig zijn. Koffie wordt rondgebracht en af en toe klinkt er een onderdrukte lach. De stemming is aangenaam…
Helaas berust dit beeld niet op de werkelijkheid, om een grote verzekeraar aan te halen.
De sfeer, de koffie en de ijver zijn realistisch, maar er zijn helaas maar weinig vrijwilligers en ook niet veel bezoekers. De aanwezige vrijwilligers doen heel erg hun best, maar het zijn er maar vijf, vier mannen en een vrouw. Dat zijn er te weinig om het vele werk wat er ligt op tijd klaar te krijgen. Ook zijn er te weinig vrijwilligers om de bezoekers goed te kunnen helpen

Kortom…
We zoeken goed gemotiveerde vrijwilligers die bij de SMD aan de slag willen gaan. Belangstelling voor geschiedenis, techniek, monumenten, geografie en vooral molens strekt tot aanbeveling. Ook jonge en oudere whizzkids zijn van harte welkom. Het huidige team vrijwilligers komt op donderdag samen maar het is de bedoeling om een tweede groep op dinsdag te starten. Wellicht kunt U op één van deze dagen.

Reageer op deze oproep door U telefonisch of schriftelijk aan te melden bij:
Erik Stoop, telefoon 06-53.48.54.49/
e-mail e.stoop@hccnet.nl
of
Hans Schemmekes, telefoon 030-6371795/
e-mail hansschemmekes@wanadoo.nl
Het bezoekadres van de SMD is Zeeburgerdijk 139, 1059 AA Amsterdam.

Jippe Hoekstra
Voorzitter van de SMD

KLEINE BERICHTEN

Eindelijk….
Ja eindelijk na 25 jaar is bewezen dat de redactie bestaat uit doorsnee mensen.
We hebben het dus lang vol kunnen houden maar het is dan toch gebeurd…….
We hebben een molen in spiegelbeeld afgedrukt!
Steeds hebben we beweerd, bij het zien van een dergelijke fout van een ander, 'dat zal ons niet gebeuren', maar dan eindelijk we zijn er in gestonken.
Namens de redactie die deze misser beging: onze verontschuldigingen.

Drentse Molendag 2006
De gezamenlijke Drentse molenaars houden op zaterdag 26 augustus voor de tweeëntwintigste keer een Drentse molendag.
Het is de bedoeling dat op deze dag een groot aantal van de 38 in onze provincie staande molens draait en geopend is voor het publiek.
Dankzij de enthousiaste medewerking van de Drentse molenaars was het aantal deelnemende molens het afgelopen jaar zelfs 27.
Gelukkig was er het afgelopen jaar weer voldoende wind, waardoor er weer volop gedraaid en gemalen kon worden.
Bij enkele van de geopende molens worden er ter gelegenheid van de Drentse molendag bijzondere activiteiten ontplooid. Hierbij moet gedacht worden aan; (rommel)markten, broodbak-demonstraties, exposities, fietstochten enz.
Meer gegevens over de deelnemende molens met eventuele activiteiten zijn vanaf begin augustus te verkrijgen via het secretariaat van de Drentse Molenstichting. Tel. 0592-340480.

Namens de organisatie:
M.W.Noordhoek.

Friese molenaarsdag 2006

Datum: 25-03-2006
Tijd: 10.00 u tot 17.00 u

De Friese molenaarsdag, een dag voor en door molenaars en alle belangstellenden, gaat dit jaar langs de volgende molens.
De nummers tussen haakjes verwijzen naar het boek Friese molens.

1: Witmarsum de ″Onderneming″ [83]
   De ″Onderneming″ is een achtkante stellingmolen waar gemaald en gepeld kan worden.
2: Kimswerd de ″Eendracht″ [72]
   Dit is een poldermolen met een roede oud Hollands opgehekt en een roede Dekker systeem met zelfzwichting.
3: Burgwerd de ″Hiemert″ [85]
   Een spinnekop is wel het bekendste Friese molentype.
4: Tjerkwerd de ″Babuurstermolen″ [100]
   Een achtkante grondzeiler met leipannen gedekt.
   In het molenhuis is een expositie gehuisvest over de strijd tegen het water gedurende de afgelopen 2000 jaar.
5: Tjerkwerd een Amerikaanse windmotor. Merk Energie.
   Locatie Jousterp, provinciale weg Bolsward-Workum.
6: Hartwerd een Amerikaanse windmotor. Merk Record.
   Aan de oude Kloostervaart.

Het bestuur van Stichting tot Behoud van Monumenten in de gemeente Wûnseradiel heeft besloten beide windmotors op deze dag officieel te heropenen.
Waarschijnlijk is de officiéle opening in Tjerkwerd om 10.00 uur en in Hartwerd om 11.00 uur. Meer informatie volgt op de website van de Utskoat.

Een kleine greep uit onze Friese molens, in de hoop dat een ieder er een leuke dag aan beleeft.
Met dank aan de molenaars die deze dag voor ons mogelijk maken.

Open dagen Oost-Groninger Molens 2006

6	mei	Noordermolen in Noordbroek (sterhamrik)
7	mei	de Westerse in Nieuw Scheemda
13	mei	Nationale Molendag
20	mei	Onrust in Oude Pekela
21	mei	Zon. Korenmolen Ganzedijk (Finsterwolde)
25	mei	Noordstar in Noordbroek hemelsvaartdag
27	mei	Vestingmolen Bourtange
3	juni	Molens in gemeente Bellingwedde Veldkamps molen Bellingwolde
10-11	juni	Groninger molenweekend
17	juni	De Liefde in Uithuizen
24	juni	Onrust in Oude Pekela
11	julli	molens in Bellingwedde
8,	juli	Noord Star in Noordbroek
15	juli	molens in Winschoten
22	juli	de Liefde in Uithuizen
23	juli	de Westerse in Nieuw Scheemda
29	juli	Vestingmolen Bourtange

De molens van de gemeente Bellingwedde zijn: Niemans molen in Veelerveen, de Korenbloem in Vriescheloo, poldermolen Weddermarke en spinnekop Wedderveer.
De vereniging Molenwerkgroep Oost Groningen stelt u in de gelegenheid om de molens in de regio te bezoeken, door ze op verschillende zaterdagen of zondagen open te stellen.
De molenaar is dan aanwezig.
De hierboven genoemde molens zijn geopend van 13.00 tot 16.00 uur.
Inlichtingen: H.Bossen,
Wollinghuizerweg 152,
9541 AV Vlagtwedde
Tel 0599-313128.

Jubilarissen
Ook in 2006 hebben we weer een aantal jubilarissen in ons midden. Het is al weer 25 jaar geleden dat de navolgende leden slaagden voor het examen Vrijwillig Molenaar:

T. van de Bok te Kerkwerve
G. Boom te Zalk
D. van de Broek te Sprundel
J.J. Doets te Uden
H.P.A. van Erve te Tilburg
C.C. Fitters te Nieuwkuyk
L. Groenewold te Froombosch
A. van Koot te St Agatha
C.H. Mijdam te Zaltbommel
S. Mulder te Overveen
D.J.U. Niessen te Abcoude
A. Pleging te Bergen Op Zoom
G.J. van Reeuwijk te Arum
G. Schaap te Muiderberg
J.J.S.L. Schoenmakers te Well
R.P.A. Schols te Oirsbeek

J.M.J. Selten te Wanroy
M. Treffers te Waalwijk
A. van Uffelen te Hoogeveen
B.H.M. Verheijen te Cuijk
R.H. Verkerk te Cuijk
W. Waltman te Aarlanderveen
B.A. van Weel te Huizen
H.J. Zuidhof te Middelstum
A.F. Zwart te Bergum

Namens het bestuur van harte proficiat !

Frans Tullemans
Ledenadministratie

NB mocht uw naam er ten onrechte niet/wel bijstaan, neem dan contact op met de ledenadministratie, zodat we het foutje recht kunnen trekken.

Opsporing verzocht !
Op dit moment zijn we een viertal leden 'kwijt'. Misschien dat u bij het zien van de namen een lichtje opgaat, zodat u het verloren schaap op de situatie attent kunt maken of anders een seintje kunt geven aan de ledenadministratie.
Hier volgen de 'verloren schapen' met het laatst bekende adres:

verloren schapen			
W.A. Steenbrink	Pegasus 15	8531 MZ Lemmer	G 1335
D.M. van der Sluis	Noordwijkweg 16	9804 RB Noordhorn	O 3181
A. Plomp	Veenweg 71	9728 NK Groningen	G 2936
W.A. van der Wiel	Konneweg 17	3234 KG Tinte	O 3656

Frans Tullemans
ledenadministratie

Wie schiep.....
Hierbij nodigen we jullie uit voor de Contactavond GVM Afdeling Friesland. Deze wordt gehouden op vrijdag 21 april 2006 om 20.00 uur in het dorpshuis, Nieuwe weg 2, 9005 PL Werge.
De avond zal beginnen met een kort formeel gedeelte.
Na de pauze zal de heer M. de Jong uit Workum zijn molengerelateerde visie geven op een interessant onderwerp met als titel:
'Schiep Nederland zijn eigen kikkerlandje'.

Weer en wolken

Uitnodiging voor de
CONTACTAVOND, op vrijdag 14 april 2006.

De heer Cor Verhoef, astronoom en weerkundige, houdt een dialezing over:
"WEER en WOLKEN'
Voor de leden van het Gilde van Vrijwillige Molenaars, afdeling Noord-Holland, Gildeleden en belangstellenden
Plaats: Zaal Ulteam, Rijksweg 47, Schoorl.
Zaal open 19.30 uur, aanvang 20.00 uur; in de zaal s.v.p. niet roken.
(N9 Alkmaar - Den Helder; bij de rotonde van Schoorldam de afslag naar de ventweg nemen).

Inlichtingen: 072-5338280, 0624-239234 of 0251-311389.

Molenaar Hans Petit ontmoet een "vreemde kostganger' op televisie.

Afgelopen donderdag 2 februari en vrijdag 3 februari heeft molenaar Hans Petit van Molen De Bente in Dalen bezoek gehad van "een vreemde kostganger'.Deze vreemde kostganger is gedurende twee dagen de gast geweest van molenaar Hans Petit en heeft meegemaakt wat de molenaar zo dagelijks voor werk doet op de molen en de markt maar ook thuis. Daarbij krijgt de gastheer te maken met de "passie" van de gast, die zoals de bedoeling van de programma-makers, een totaal andere is. Dit geeft een heel leuk effect en een kijk wat verschillende mensen zoal dagelijks doen.
De opnamen van die twee dagen worden samengevat in een half uur durende uitzending van de EO onder de titel 'Vreemde kostgangers'. Er hebben inmiddels al vijf uitzendingen plaatsgevonden met o.a.: een strandjutter en een yup; een schaapherder in het Limburgse en een taxichauffeuse uit Alkmaar.
De uitzending van molenaar Hans Petit en zijn vreemde kostganger werd uitgezonden op vrijdagavond 17 februari op Nederland 1 om ongeveer 21.45 uur. De herhaling van de uitzending vond plaats op de woensdag daaropvolgend.

MOLINOS DE SAL

Een van onze molenaars, Frits van der Heijden, is twee jaar geleden geëmigreerd naar La Palma. Het verbaasde ons wel enigszins dat hij dacht zonder molens te kunnen. Hier had hij zich altijd enorm ingezet voor de molens in Haarlem en ooit had hij het plan om te emigreren naar Australië en daar een molen te bouwen (is niet doorgegaan, al staat er ondertussen wel een molen in Australië).
Uiteindelijk hebben we daar wel gelijk in gekregen. Want, in La Palma ook daar heb je molens gehad. Er staan nu nog twee restanten van wat ooit zoutmolentjes waren.
Die zoutmolentjes pompten het zoute zeewater naar een groot bassin. Daar verdampte het water in de zon. Het zout bleef achter en kon zo gewonnen worden.
Nu heeft Frits het plan opgevat om de molentjes te restaureren. Daarvoor heeft hij al diverse bewoners enthousiast gemaakt, onder wie ook de burgemeester.

De standplaats van de restanten van de zoutmolentjes.

Maar er zijn geen oude foto's of tekeningen te vinden hoe de molentjes er precies hebben uitgezien. Natuurlijk is Frits wel in staat iets te maken wat werkt, maar ze willen graag de molentjes restaureren naar hoe het er echt heeft uit gezien. Hij heeft daarom ons, zijn vrienden van de Stichting Molens Zuid Kennemerland, gevraagd of wij hem misschien kunnen helpen aan informatie, foto's of tekeningen. Met z'n allen hebben we veel verstand van molens, maar dit konden wij toch ook niet vinden.

De restanten van één van de beide molentjes.

Is er dus misschien iemand die ons kan helpen? Alle informatie, foto's en tekeningen zijn welkom. Namens Frits en zijn eilandgenoten hartelijk bedankt. Joyce Beneker Skagerrak 352 2133 DX Hoofddorp 023-5634193 joyce. beneker@hetnet.nl of rechtstreeks aan Frits: guapofrits1@hotmail.com
Zou dit Franse zoutmolentje een goed voorbeeld zijn ?

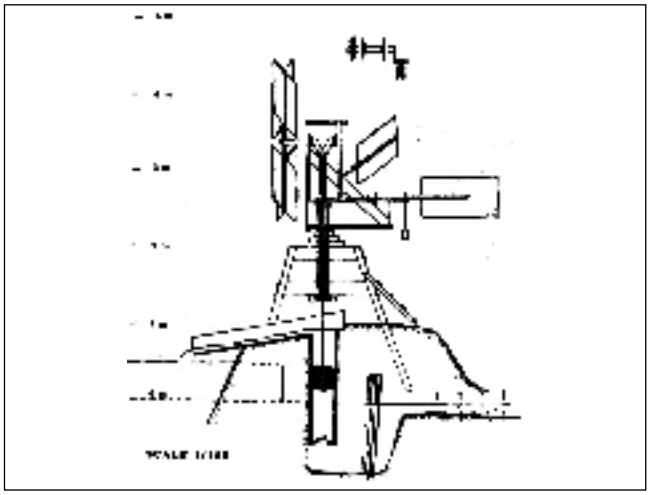

(De redactie heeft ter informatie bovenstaand plaatje reeds naar Mallorca verzonden. Maar als er nog Gildeleden zijn die specifieke Spaanse voorbeelden kunnen leveren, dan houdt Frits zich beleefd aanbevolen. De redactie.)

Zeilmakerij van Neerven bv

Sinds 1925

MOLENZEILEN IN WK77 BRUIN OF WIT, MARLON BOLUS ROOD

Driek van Erpstraat 1
5341 AK OSS
Tel. 0412-624028
Fax. 0412-627973

DEGELIJKHEID EN GEGARANDEERD DE BESTE KWALITEIT !!

Vanzelfsprekend

Een serviceconcept van Lavans

Sanitairhygiëne

Ruilpoetsdoeken

Bedrijfskledingbeheer

Vloerhygiëne

Hoofdkantoor:
Ringdijk 20
5705 CT Helmond
info@lavans.nl

Meer weten? Klantenservice:
0492 598180
Of kijk op
www.lavans.nl

Lavans
KRAAKHELDER ZONDER ZORGEN

UITGAVEN VAN HET GILDE VAN VRIJWILLIGE MOLENAARS
ten behoeve van de opleiding tot vrijwillig molenaar

HET ENTREEPAKKET
De basiscursus - op enkele hoofdstukken na gereed. Alle overige lesstof wordt in de loop van de tijd nieuw vervaardigd en uitgegeven en zal worden toegezonden.
De leden in opleiding dienen dit pakket bij aanmelding aan te schaffen (niet inbegrepen in de contributie!) het pakket is inclusief de "Verzamelinformatie praktisch lesmateriaal". De prijs bedraagt € 42,50

UITGAVEN TER VERBREIDING VAN DE KENNIS OVER MOLENS
Informatie XIII - Wieksysteem Ten Have.
Prijs € 7,50 (inclusief porto) nog enkele exemplaren verkrijgbaar
Informatie XVI - Waarom draaien molens linksom? Waarom helt de bovenas? De tonmolen.
Prijs:€ 7,50 (incl. porto).
Informatie XIX - Molenaarservaringen Jb.Kaal.
Prijs: € 7,50 (inclusief porto)
Informatie XXII - Bovenassen.
Prijs: €7,50 (inclusief porto)

Mappen voor de basiscursus Prijs: € 11,00 (incl. porto).

HACCP-Rapport Hygiënecode
Te bestellen via Gilde verzendingen
Incusief porto € 30,00
Exclusief porto €25,50

GRATIS UITGAVEN
- Informatiefolders
- Statuten en Huishoudelijk Reglement
- Bladen voor het maalboekje voor leden in opleiding en geslaagde leden
- Exameneisen
- Modelcontract vrijwillig molenaar
- Folder Gilde verzekeringen

Voor inlichtingen over de Gilde-uitgaven en bestellingen kunt u contact opnemen met:

Gildeverzendingen
H.P.A. (Hub) van Erve
Hoevense Kanaaldijk 9
5018 EA Tilburg tel. 013-5362100
verzendingen@vrijwilligemolenaars.nl

Wetenswaardige literatuur

Molens
Ir. F. Stokhuyzen
Kopie op A4-formaat.
Prijs: € 15 (incl. porto).
Te bestellen bij de Gildeverzendingen

Opleiding Watermolenaar
Ing. J. den Besten
Te bestellen door overmaking van € 23 (incl. porto)
op girorekening 139754 t.n.v. J. den Besten te Loenen aan de Vecht

Wieksystemen voor polder- en industriemolens
Te bestellen door overmaking van € 11,50 (incl. porto)
op ABN AMRO rekening 55.44.45.050 t.n.v.
G.J. Pouw te Naarden

Over molens der Fam. Honig.
Door: P. Boorsma
Prijs € 10,00 (incl. porto). Te bestellen bij Gilde verzendingen

Lesbrief Poldermolen	compl.	Prijs € 7,50
Lesbrief Korenmolen	compl.	Prijs € 7.50
Lesbrief Watermolen	compl.	Prijs € 7,50

Deze lesbrieven zijn bedoeld voor leerlingen van de hoogste klassen van het Basisonderwijs of de laagste klassen van het Voortgezette Onderwijs.
De lesbrieven omvatten, De lesbrief zelf, een werkblad voor de leerlingen en een docenten handleiding.

Pellen van Gerst tot Gort
Lesbrief voor molenaars
Uitgave van Stichting Groninger Molens, Lopende diep 8, 9712NW ,Groningen.
Prijs €6,00 (excl.porto)

Werking van de pelmolen
door: P. Havik
Prijs € 6,00 (incl. porto). Te bestellen bij Gildeverzendingen

Zingende Stenen D.J. Abelskamp
Prijs: € 21 ((incl. porto)
Dit boek is te bestellen door overmaking op Raborekening 13.53.85.210 van G.W.M. Barendse, penningmeester van de Cursuscommissie, te Poeldijk

Tevens allerhande informatie via onze website www.vrijwilligemolenaars.nl

Voor bestellingen van molen artikelen bij De Hollandsche Molen, kan men gebruikmaken van het E-mail adres dhm@molens.nl

© 2005 Het Gilde van Vrijwillige Molenaars.
Niets uit deze uitgave mag worden verveelvoudigd en/of openbaar gemaakt door middel van druk, fotokopie, microfilm , elektronische gegevens-verwerking of op welke andere wijze dan ook, zonder voorafgaande toestemming van het Gilde van Vrijwillige Molenaars. Redactie

Allerhande informatie via onze website:
www.vrijwilligemolenaars.nl

De volgende Gildebrief verschijnt omstreeks:

15 juni 2006

Wie kopij op diskette aanlevert, gelieve dit te doen in wp09, of Word 2000 in platte tekst, dus niet met een eigen opmaak en/of indeling. Aanleveren via e-mail is ook mogelijk Redactie@vrijwilligmolenaars.nl

ZATERDAG 13 MEI 2006

NATIONALE

MOLEN- & GEMALENDAG

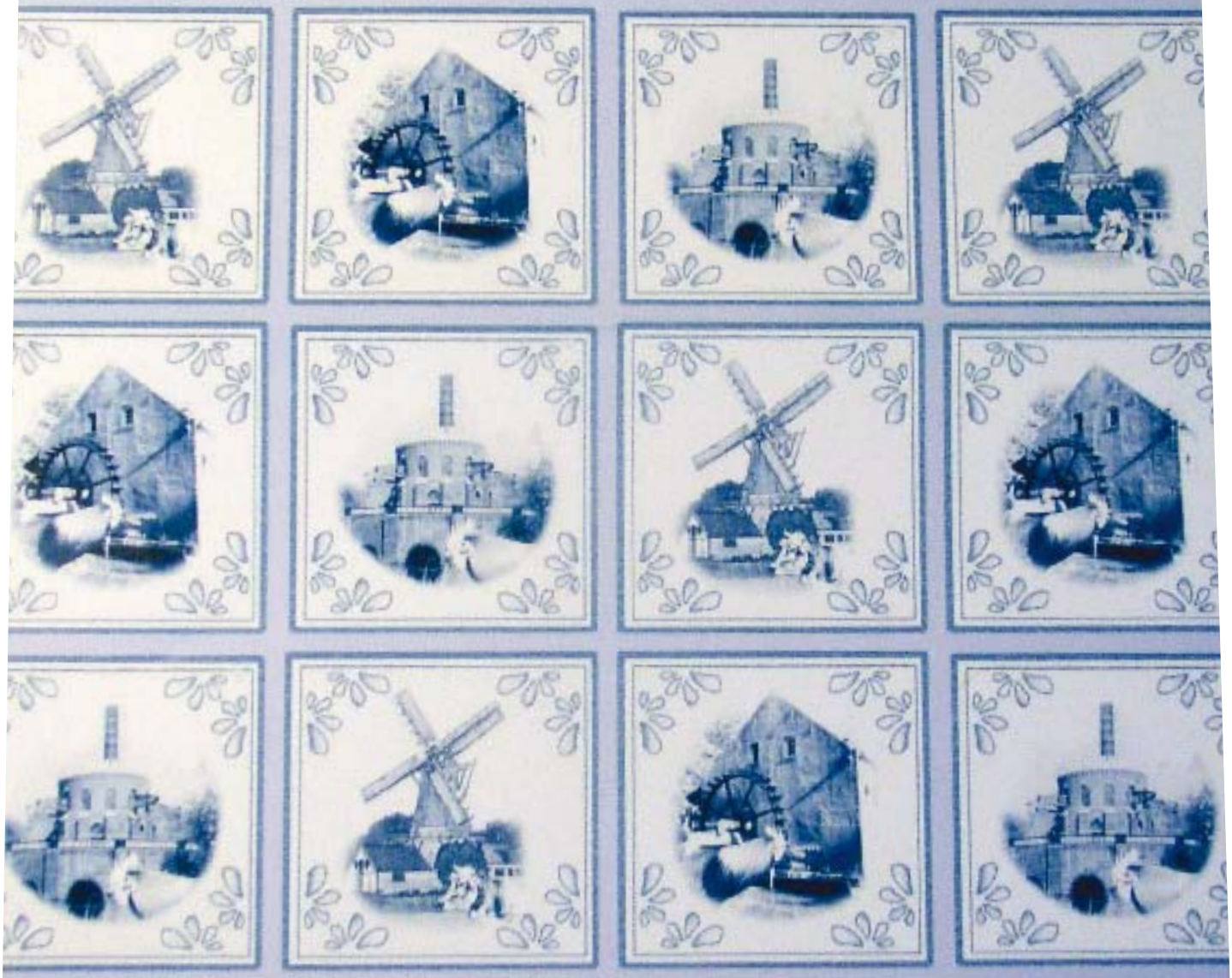

www.molens.nl

www.gemalen.nl